Artikel-Nr. / *Article No.*	Beschreibung / *Description*	Farbe / *Colour*
75735	TRA USB 30W 1 Port 1xC PD GaN slim sw	schwarz / *black*
75736	TRA USB 30W 1 Port 1xC PD GaN slim ws	weiß / *white*

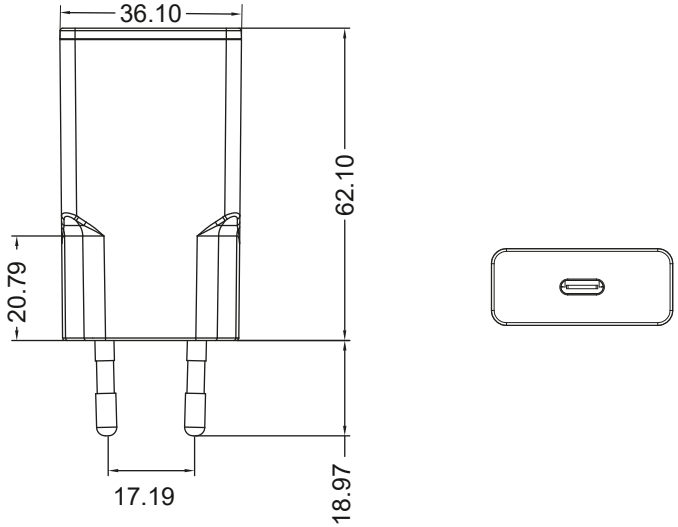

USB-C™ PD GaN Schnellladegerät Slim (30 W)

- Mit 30 W Leistung ist der USB-Adapter speziell auf kleine Geräte wie Smartphones, Bluetooth-Kopfhörer, Tablets oder Powerbanks zugeschnitten
- Halbleiter mit GaN-Technologie ermöglichen schnelleres und effizienteres Laden
- Das USB-Ladegerät mit Power Delivery passt die Ausgabeleistung sicher und dynamisch an das angeschlossene Gerät an
- Die Schutzelektronik sichert angeschlossene Geräte gegen Überstrom, Überladung und Überhitzung

Anschlüsse:	Euro-Stecker (Typ C, CEE 7/16) USB-C™ PD (Power Delivery)-Buchse
Eingang:	100-240 V ∼, 50/60 Hz, 0,8 A
Ausgang PD1/PD2:	5.0 V⎓, 3.0 A, 15.0 W max. or 9.0 V⎓, 3.0 A, 27.0 W max. or 12.0 V⎓, 2.5 A, 30.0 W max. or 15.0 V⎓, 2.0 A, 30.0 W max. or 20.0 V⎓, 1.5 A, 30.0 W max. or PPS: 3.3-11.0 V⎓, 2.7 A, 29.7 W 3.3-16.0 V⎓, 1.9 A, 29.6 W
Durchschnittlicher Wirkungsgrad:	85,0 %
Wirkungsgrad bei geringer Last (10 %):	81,8 %
Leistungsaufnahme im Leerlauf:	0,07 W
Schutzart:	IP20
Schutzklasse:	II ⧈
Abmessungen:	81,0 x 36,1 x 15,3 mm
Gewicht:	ca. 40 g

USB-C™ PD GaN Fast Charger Slim (30 W)

- *With 30 W of power, the USB adapter is specially designed for small devices such as smartphones, Bluetooth headphones, tablets or power banks*
- *Semiconductors with GaN technology enable faster and more efficient charging*
- *The USB charger with Power Delivery safely and dynamically adjusts the output power to the connected device*
- *The protective electronics secure connected devices against overcurrent, overcharging and overheating*

Connections:	*Euro plug (Type C, CEE 7/16)* *USB-C™ PD (Power Delivery) socket*
Input:	*100-240 V ∼, 50/60 Hz, 0.8 A*
Output PD1 / PD2:	*5.0 V⎓, 3.0 A, 15.0 W max. or* *9.0 V⎓, 3.0 A, 27.0 W max. or* *12.0 V⎓, 2.5 A, 30.0 W max. or* *15.0 V⎓, 2.0 A, 30.0 W max. or* *20.0 V⎓, 1.5 A, 30.0 W max. or* *PPS: 3.3-11.0 V⎓, 2.7 A, 29.7 W* *3.3-16.0 V⎓, 1.9 A, 29.6 W*
Average active efficiency:	*85.0 %*
Efficiency at low load (10 %):	*81.8 %*
No-load power consumption:	*0.07 W*
Protection level:	*IP20*
Protection class:	*II ⧈*
Dimensions:	*81.0 x 36.1 x 15.3 mm*
Weight:	*approx. 40 g*

Änderungen			Datum	Name
Datum	Name	gez.:	29.01.2025	fw
		gepr.:	29.01.2025	fw
		Norm:		
		Änderungen vorbehalten / *Subject to change*		

Bezeichnung: TRA USB 30W 1 Port 1xC PD GaN slim XX

Zeichnungs-Nr.: 75735, 75736

Blatt 1 von 1