Betriebsanleitung
User manual
Mode d‘emploi
Istruzioni per l‘uso

Art. 72332

BeamerFlex XL

Technische Daten / Specifications / Spécifications / Specifiche

Max. payload	25 kg
Height adjustment	135 mm
Rotating / swivelling range	360 °
Inclination-tilt range	20 °
Hole spacings of holding arms	between 80-500 mm
Material	Steel (powder-coated), plastic
Colour	white
Dimensions (l x w x h)	161 x 161 x 140 mm
Weight	2005 g

DT

1 Sicherheitshinweise
1.1 Allgemein
- Betriebsanleitung vollständig und sorgfältig vor Gebrauch lesen.

Die Betriebsanleitung ist Bestandteil des Produktes und enthält wichtige Hinweise zum korrekten Gebrauch.
- Betriebsanleitung aufbewahren.

Die Betriebsanleitung muss bei Unsicherheiten und Weitergabe des Produktes verfügbar sein.
- Modifizieren Sie Produkt und Zubehör nicht.
- Benutzen Sie Produkt, Produktteile und Zubehör nur in einwandfreiem Zustand.
- Wenden Sie sich bei Fragen, Defekten, mechanischen Beschädigungen, Störungen und anderen nicht durch die Begleitdokumentation behebbaren Problemen, an Händler oder Hersteller.

Zielgruppeninformationen
Nicht für Kinder und Personen mit physisch und/oder psychisch eingeschränkten Fähigkeiten geeignet.
- Montage, Demontage-, Wartungs- und Reparaturarbeiten nur von Fachpersonal durchführen lassen.
- Sichern Sie Verpackung, Kleinteile und Dämmmaterial gegen unbeabsichtigte Benutzung.
- Vermeiden Sie extreme Belastungen wie Hitze und Kälte, Nässe und direkte Sonneneinstrahlung, Mikrowellen, sowie Vibrationen und mechanischen Druck.
- Produkt, Produktteile und Zubehör sicher platzieren, installieren und transportieren.
- Bei Arbeiten mit Lasten sich und den Arbeitsort sichern und von zweiter Person helfen lassen.
  - Nicht an Stellen mit direkter Sonneneinstrahlung bzw. starkem Licht montieren. Dies fördert das Ermüden der Augen!
- Während des Gebrauchs auf die Beweglichkeit des Produktes achten.

Bewegliche Produktteile können Gliedmaßen einklemmen oder quetschen.
- Um Quell- und Ausgabegeräte sowie um Schwenk- und Neigebereich ausreichend Platz für gute Belüftung und Beweglichkeit lassen.
- Technische Daten aller verwendeter Produkte vergleichen.

Diese müssen übereinstimmen oder im angegebenen Bereich liegen.
Das mitgelieferte Montagematerial ist ausschließlich für die Montage an massiven Holzbalken und Betondecken geeignet. Die tragenden Oberflächen müssen das Gewicht des Wandhalters und den daran befestigten Geräten sicher aushalten können.
- Bei abweichender Beschaffenheit geeignetes Montagematerial nutzen.
- Nur die mitgelieferten Einbauschrauben verwenden.
- Schrauben nicht zu fest anziehen. Gewinde können beschädigt werden.

2 Beschreibung und Funktion
Universeller Deckenhalter zur Befestigung Ihres Beamers oder Projektors an horizontalen und stabilen Zimmerdecken.
- mit integriertem Kugelgelenk und Griffknopf zur einfachen Positionseinstellung auch nach der Montage; einfache horizontale Ausrichtung durch Schnellverschlüsse
- mit verstellbaren Haltearmen für die Nutzung von Projektoren unterschiedlichster Größe

3 Bestimmungsgemäßer Gebrauch
Eine andere Verwendung als in Kapitel „Beschreibung und Funktion“ bzw. in den „Sicherheitshinweisen“ beschrieben, ist nicht zugelassen. Dieses Produkt darf nur in trockenen Innenräumen benutzt werden. Das Nichtbeachten und Nichteinhalten dieser Bestimmungen und der Sicherheitshinweise kann zu schweren Unfällen und Schäden an Personen und Sachen führen.

4 Wartung, Pflege, Lagerung und Transport
- Wartungs- und Reparaturarbeiten nur von Fachpersonal durchführen lassen.
- Schützen Sie die Gelenke vor Schmutz und schmieren Sie diese regelmäßig mit leichtem Maschinenöl.
- Nur ein trockenes und weiches Tuch zum Reinigen verwenden.

Gehen Sie beim Reinigen vorsichtig vor, um Kratzer zu vermeiden. Bei starken Verschmutzungen kann das Reinigungstuch leicht mit Wasser angefeuchtet werden.
- Keine Reinigungsmittel und Chemikalien verwenden.
- Regelmäßig den festen Sitz des Produktes/der Schrauben kontrollieren.

Befestigungsbohrungen können sichtbar bleiben, wenn das Produkt demontiert wird. Nach längerem Gebrauch kann ein Fleck auf dem Untergrund zurückbleiben.
- Produkt bei längerem Nichtgebrauch für Kinder unzugänglich und in trockener und staubgeschützter Umgebung lagern.
- Originalverpackung für den Transport aufheben und verwenden.

5 Entsorgungshinweise
Dieses Produkt gehört nicht in den Hausmüll. Geben Sie es am Ende seiner Lebensdauer an den Hersteller, die Verkaufsstelle oder an dafür eingerichtete, öffentliche Sammelstellen kostenlos zurück. Einzelheiten zur Entsorgung regelt das jeweilige Landesrecht. Wertstoffe werden dem Recyclingkreislauf zugeführt, um daraus neue Rohstoffe zu gewinnen. Folgende Wertstoffe werden in kommunalen Sammelstellen gesammelt: Altglas, Kunststoffe, Altmetalle, Bleche uvm. Mit dieser Art der Verwertung von Altgeräten leisten Sie einen wichtigen Beitrag zum Schutz unserer Umwelt.

EN

1 Safety Instructions
1.1 General
- Read the user manual completely and carefully before use.

The user manual is part of the product and contains important information for correct use.
- Keep this user manual.

The user manual must be available for uncertainties and passing the product.
- Do not modify product and accessories.
- Use product, product parts and accessories only in perfect condition.
- In case of questions, defects, mechanical damage, trouble and other problems, non-recoverable by the documentation, contact your dealer or producer.

Target group information
Not recommended for children and people with physical and / or mentally limited capabilities.
- Secure packaging, small parts and insulation against accidental use.
- Avoid stresses such as heat and cold, moisture and direct sunlight vibration and mechanical pressure.
- Place, install and transport product, product parts and accessories in a safe way.
- When working with burdens, secure yourself and the working place, let a second person help you.
- Let only qualified personnel perform installation, disassembly, maintenance and repair work.
- Do not install the product to places with direct sunlight or bright light. This contributes to eye fatigue.
- Do not hold lims between shear parts during use.

Moving product parts can pinch or squeeze limbs.
- Mind the mobility of the product during use.
- Keep enough space around product and to the whole system to ensure proper ventilation and mobility.
- Compare the specifications of all used products.

The specifications of all used products must match or be within the specified range. The including mounting material is only suitable for mounting on massive stone or concrete ceilings. The bearing surfaces ust be able to withstand the weight of the wall bracket and the devices attached to it.
- For other ceiling types use suitable mounting material.
- Use the mounting screws provided.
- Do not over-tighten the screws. Threads can be damaged.

2 Description and Function
Universal ceiling mount to attach your beamer or video projector to horizontal and solid ceilings.
- with integrated ball joint and knob for easy position setting even after mounting; easy horizontal alignment using quick-locking mechanism
- adjustable supporting arms for projectors of different sizes

3 Intended Use
We do not permit using the device in other ways like described in chapter „Description and Function“ or „Safety Instructions“. Use the product only in dry interior rooms. Not attending to these regulations and safety instructions might cause fatal accidents, injuries, and damages to persons and property.

4 Maintenance, Care, Storage and Transport
- Let maintenance and repair work carry out only by qualified personnel.
- Protect the joints again dirt and lubricate them regularly with light machine oil.
- Only use a dry and soft cloth for cleaning.

Use caution when cleaning to avoid scratches. In case of heavy soiling, the cleaning cloth can be slightly moistened with water.
- Do not use detergents or chemicals.
- Regularly check the tightness of product/screws.

Fixing holes can remain visible when the product is removed. After prolonged use, a stain may remain on the underground.
- Store the product out the reach of children and in a dry and dust-protected ambience when not in use.
- Keep and use the original packaging for transport.

5 Disposal Instructions
This product does not belong into the household waste. At the end of its working life, give it back to the manufacturer, the sales outlet or established for this purpose, public collection points for free. Details of disposal are regulated by the respective country‘s law. Recyclables are into the recycle circuit, in order to gain new raw materials. The following recyclable materials are collected in municipal collection: Waste glass, plastics, scrap metal, sheets and much more. With this type of scrap usage you are making an important contribution to protecting our environment.

FR

1 Consignes de sécurité
1.1 En général
- Lisez le mode d‘emploi attentivement et complètement avant de l‘utiliser.

Le mode d‘emploi fait partie intégrante du produit et comprend d‘importantes informations pour une bonne installation et une bonne utilisation.
- Conservez soigneusement ce mode d‘emploi.

Le mode d‘emploi doit être disponible à des incertitudes et transfert du produit.
- Ne modifiez pas produit et les accessoires.
- Utilisez le produit, pièces et accessoires des produits uniquement en parfait état.
- En cas de questions, les défauts, les dommages mécaniques, des ingérences et d‘autres problèmes, non récupérables par la documentation, contactez votre revendeur ou le producteur.

Informations sur le groupe cible
Non recommandé pour les enfants et les personnes dont les capacités physiques et / ou mentaux limités.
- Les opérations de montage, de démontage, d‘entretien et de réparation doivent être confiées uniquement à du personnel qualifié.
- Sécuriser l‘emballage, petites pièces et l‘isolation contre l‘utilisation accidentelle.
- Éviter des conditions extrêmes, telles que la chaleur extrême et froid, l‘humidité et de la lumière directe du soleil, ainsi que microondes, des vibrations et de la pression mécanique.
- Placer, installer et transporter le produit, pièces et accessoires des produits d‘une manière secure.
- En cas de manipulation de lourdes charges, il convient d‘assurer sa protection, de protéger le site et de se faire aider par une autre personne.
- N‘installez pas le produit dans un endroit en contact direct avec la lumière du soleil ou à la lumière vive. Ceci contribue à la fatigue oculaire.
- Ne gardez pas membres entre parties en cisaillement.

Les pièces mobiles du produit peuvent pincer ou serrer les membres.
- Gardez un espace suffisant autour du produit et de l‘ensemble du système pour assurer une ventilation adéquate et la mobilité.
- Comparer les caractéristiques techniques de tous les produits utilisés.

Celles-ci doivent correspondre entre elles ou être comprises dans la plage indiquée. *Le matériel de montage fourni n‘est adapté que pour le montage sur des poutres en bois massives et des plafonds en béton. Les surfaces portantes doivent pouvoir facilement supporter le poids du support mural et des objets accrochés à celui-ci.*
- Utiliser du matériel de montage adapté si la surface portante est différente.
- Utilisez les vis de montage fournies.
- Serrer pas les vis pas trop. Les fils peuvent être endommagés.

2 Description et fonction
Support de plafond universel pour fixer votre projecteur ou vidéoprojecteur sur des plafonds horizontaux et stables.
- avec une rotule intégrée et une poignée pour un réglage aisé de la position, notamment après le montage; orientation horizontale simple grâce aux fermetures rapides
- bras de support réglables pour l‘utilisation de projecteurs de différentes tailles

3 Utilisation prévue
Nous n‘autorisons pas l‘utilisation du dispositif d‘une façon différente de celle décrite au chapitre Description et Fonctions et „Consignes de sécurité“. Utilisez le produit uniquement en intérieur dans des pièces sèches et fermées. Ne pas respecter ces instructions de sécurité et points de règlement est susceptible de provoquer des accidents mortels, blessures et dommages à la personne et à ses biens.

4 Maintenance, Entretien, Stockage et Transport
- Laissez l‘entretien et les travaux de réparation portent uniquement par du personnel qualifié.
- Protégez le bras articulé de l‘appareil de la saleté et lubrifiez-le régulièrement avec de l‘huile pour machines.
- Utilisez uniquement un chiffon doux et sec pour le nettoyage.

Nettoyez l‘appareil avec précaution afin d‘éviter l‘apparition de rayures. En cas de saleté tenace, vous pouvez humidifier légèrement votre chiffon avec de l‘eau.
- Ne pas utiliser de détergents et de produits chimiques.
- Vérifiez régulièrement l‘étanchéité du produit/du vis.

Il est possible que les trous de perçage restent visibles une fois le produit démonté. Après un usage prolongé, une tache peut apparaître et rester sur le support.
- Conserver le produit hors de la portée des enfants et dans une ambiance sèche et protégé de la poussière lorsqu‘il ne est pas en cours d‘utilisation.
- Conserver et utiliser l‘emballage d‘origine pour le transport.

5 Instructions pour l‘élimination
Ce produit ne fait pas partie des déchets ménagers. Donnez-lui à la fin de sa durée de vie au fabricant, le point de vente ou créé à cette fin, collection publique souligne retour gratuitement. Détails élimination réglemente la loi du pays respectif. Recyclables sont recyclés circuit, afin d‘obtenir de nouvelles matières premières. Les matières recyclables suivantes sont collectées dans la collecte municipale: Les déchets de verre, plastique, ferraille, des feuilles et beaucoup plus. Avec ce type d‘utilisation de la ferraille vous faites une contribution importante à la protection de notre environnement.

IT

1 Istruzioni per la sicurezza
1.1 Generalmente
- Leggere attentamente e completamente le istruzioni prima dell‘uso.

Le instruzioni per l‘uso è parte integrante del prodotto e contiene importanti informazioni per un uso corretto.
- Conservare questo istruzioni per l‘uso.

Le istruzioni per l‘uso essere disponibile per le incertezze e trasferimento del prodotto.
- Non modificare prodotti e accessori.
- Utilizzare il prodotto, le parti del prodotto e gli accessori solo in perfette condizioni.
- In caso di domande, difetti, danni meccanici, interferenze e altri problemi, non recuperabili per la documentazione, rivolgersi al rivenditore o produttore.

Informazioni sul gruppo di destinazione
Non raccomandato per i bambini e le persone con capacità fisiche e / o mentalmente limitato.
- Far eseguire gli interventi di montaggio, smontaggio, manutenzione e riparazione esclusivamente da personale specializzato.
- Imballaggio sicuro, piccole parti e l‘isolamento contro l‘uso accidentale.
- Evitare condizioni estreme, calore estremo e ispezionata la freddezza, umidità e luce diretta del sole, così come forni a microonde, vibrazioni e pressione meccanica.
- Luogo, installare e trasportare prodotti, parti e accessori prodotti in modo sicuro.
- In caso di lavori in presenza di carichi, mettere in sicurezza la propria persona e il luogo di lavoro, inoltre farsi aiutare da qualcun altro.
- Non eseguire il montaggio in luoghi caratterizzati da un‘irradiazione solare diretta o un‘intensa illuminazione, in quanto queste condizioni contribuiscono a stancare la vista!
- Prestare attenzione alla mobilità del prodotto durante l‘uso.

Le componenti mobili del prodotto possono serrare o schiacciare gli arti.
- In prossimità dei dispositivi sorgente e di uscita, nonché nell‘area di orienta mento e inclinazione, lasciare spazio a sufficienza per un‘adeguata ventilazione e per garantire la mobilità.
- Confrontare i dati tecnici di tutti i prodotti utilizzati: tali dati devono corrispondere o rientrare nell‘intervallo specificato.

Il materiale di montaggio fornito in dotazione è compatibile esclusivamente per il montaggio su travi in legno massiccio e soffitti in calcestruzzo. Le superfici portanti devono poter sopportare in sicurezza il peso del supporto a parete e dei dispositivi a questo fissati.
- In caso di condizioni differenti, utilizzare un idoneo materiale di montaggio.
- Utilizzare esclusivamente le viti di installazione fornite.
- Non stringere le viti troppo stretto. Le discussioni possono essere danneggiati.

2 Descrizione e Funzione
Supporto universale da soffitto per il fissaggio del beamer o del proiettore su soffitti orizzontali e stabili.
- con giunto sferico integrato e manopola per il semplice posizionamento anche dopo il montaggio; semplice orientamento orizzontale grazie agli sganci rapidi
- con bracci regolabili per l‘utilizzo di proiettori di dimensioni diverse

3 Uso previsto
Non è consentito l‘uso del dispositivo in modo diverso da quello descritto nel capitolo Descrizione e Funzione o „Istruzioni per la sicurezza“. Usare il prodotto solamente in ambienti interni asciutti. La mancata osservanza di queste regole e delle istruzioni per la sicurezza può provocare incidenti fatali, lesioni e danni a persone e proprietà.

4 Manutenzione, cura, conservazione e trasporto
- Essere effettuate solo da personale qualificato di manutenzione e di riparazione.
- Proteggere i giunti dallo sporco e procedere alla loro lubrificazione a intervalli regolari con un olio delicato per macchine.
- Utilizzare un panno asciutto e morbido solo per la pulizia.

Durante la pulizia, procedere con cautela al fine di evitare graffi. In caso di sporco ostinato è possibile inumidire leggermente il panno di pulizia con dell’acqua.
- Non utilizzare detergenti e prodotti chimici.
- Controllare regolarmente la tenuta del prodotto/vite.

I fori di fissaggio possono rimanere visibili se il prodotto deve poi essere smontato. A seguito di un utilizzo prolungato potrà formarsi una macchia sul fondo.
- Conservare il prodotto fuori dalla portata dei bambini e in un ambiente asciutto e protetto dalla polvere quando non in uso.
- Conservare e utilizzare l‘imballaggio originale per il trasporto.

5 Note per lo smaltimento
Questo prodotto non appartiene ai rifiuti domestici. Dare al termine della sua vita utile al produttore, il punto vendita o previsti per questo scopo, raccolta pubblica punti indietro per libero. Dettagli Smaltimento regola legge del rispettivo paese. Recyclables vengono riciclati circuito, per ottenere nuove materie prime. I seguenti materiali riciclabili sono raccolti in collezione comunale: Rifiuti di vetro, plastica, rottami metallici, fogli e molto altro ancora. Con questo tipo di utilizzo rottame si stanno facendo un importante contributo alla tutela del nostro ambiente.

Goobay®
by Wentronic GmbH | Pillmannstraße 12
38112 Braunschweig | Germany

6 Lieferumfang | Scope of delivery | Contenu de la livraison | Contenuto della confezione

Teil | Part | Partie | Parte	Abb. | Fig. | Illusr. | Fig.	Kürzel *Abbreviation* Abréviation Sigla	Stck. *Pcs.* Pièce Numero
Deckenmontage | Ceiling mounting | Montage au plafond | Montaggio a soffitto			
Deckenplatte Ceiling plate Plaque de plafond Piastra a soffitto	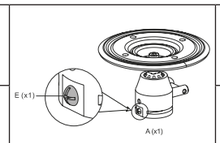	A	1
Kreuzschlitzschraube Phillips screw Vis cruciforme Vite a croce		E	1
Sechskantschraube *Hexagon screw* *Vis à tête hexagonale* *Vite esagonale*		W-A	4
Betondübel *Concrete dowel* *Cheville à béton* *Tassello per calcestruzzo*		W-B	4
Unterlegscheibe | Washer | Rondelle | Rondella		W-C	4
Beamer- und Projektormontage | Beamer and projector installation | Montage de vidéoprojecteur et de projecteur | Montaggio di beamer e proiettori			
Projektorplatte Projector plate Plaque projecteur Piastra proiettore	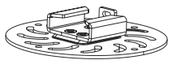	C	1
Montagearm Mounting leg de montage Braccio di montaggio		B	4
Vierkant-Scheibe *Square washer* *Vis à tête carrée* *Rondella quadrata*		D	4
M3x25		M-A	4
M4x25		M-B	4
M5x25		M-C	4
M6x25		M-D	4
Unterlegscheibe Washer Rondelle Rondella		M-E	3
		M-F	3
Linsenschraube mit Innensechskant | Oval-head screw with hexagon socket | Vis à tête bombée à six pans creux | Vite lenticolare con impronta esagonale		M-G	4
Abstandhalter | Spacer | Entretoise| Distanziatore		M-H	6
Werkzeug | Tools | Outils | Utensile			
Innensechskant-Schlüssel Allen wrench Clé à six pans creux Chiave a testa esagonale (4 mm)		M-I	1

7 Benötigtes Werkzeug | Required Tools | Outils requis | Utensile necessario

Werkzeug | Tool | Outil | Utensile	Abb. | Fig. | Illusr. | Fig.
Kreuzschlitzschraubendreher Philips screwdriver Tournevis cruciforme Cacciavite a croce	
Bleistift Pencil Crayon de papier Matita	
Leitungssucher Line finder Détecteur de câbles Rilevatore di linee	
Bohrmaschine Drill Perceuse électrique Trapano	
Beton-/Steinbohrer Concrete/stone drills Mèche à béton Punta per calcestruzzo/pietra (Ø 4.5 / 10.0 mm)	

8 Montage | Mounting | Montage | Montaggio

8.1 Deckenplatte befestigen | Fastening the ceiling plate | Fixation de la plaque de plafond | Fissaggio piastra a soffitto

1

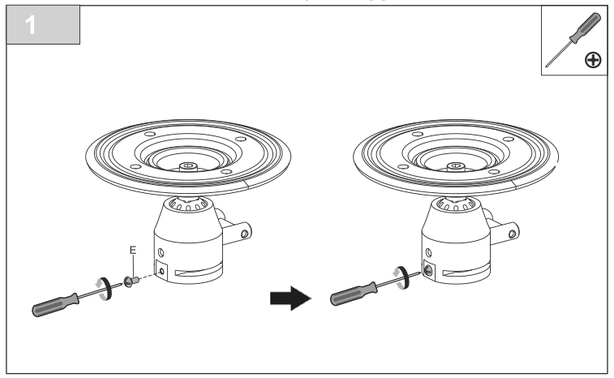

a) Montage an eine stabile Holzdecke | Installation on a sturdy wooden ceiling | Montage sur un plafond en bois stable | Montaggio su un soffitto stabile in legno

2a

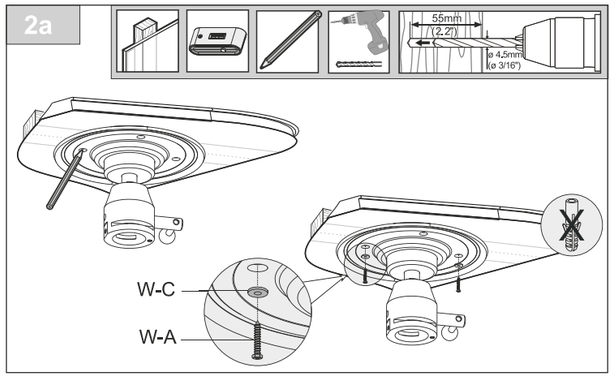

b) Montage an eine Betondecke | Installation on a concrete ceiling | Montage sur un plafond en béton | Montaggio su un soffitto in calcestruzzo

2b

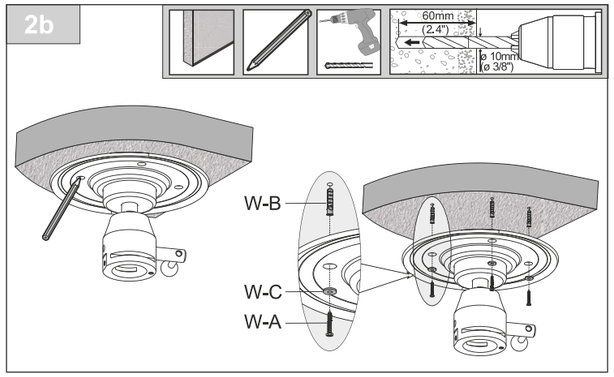

8.2 Beamer-/Projektormontage | Beamer/Projector installation | Installation de vidéoprojecteur | Installazione a proiettore

a) Mit Projektorplatte | With projector plate | Avec plaque pour projecteur | Con piastra proiettore

3a-1

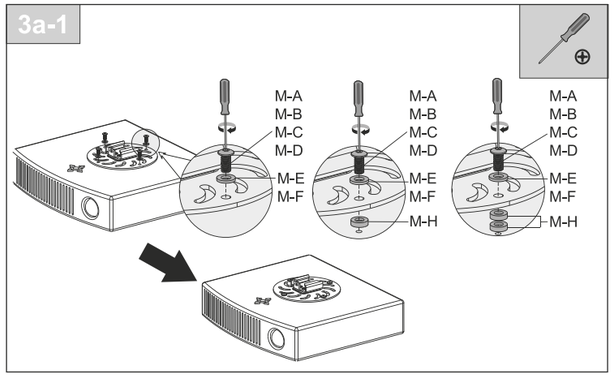

3a-2

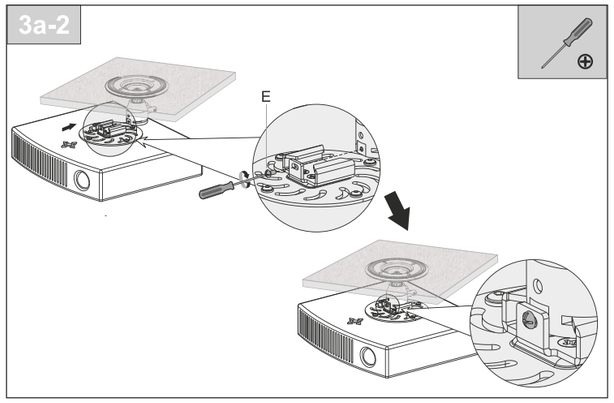

b) Mit Projektorplatte und Montagearmen | With projector plate and mounting legs |Avec plaque pour projecteur et bras de montage | Con piastra proiettore e bracci di montaggio

3b-1

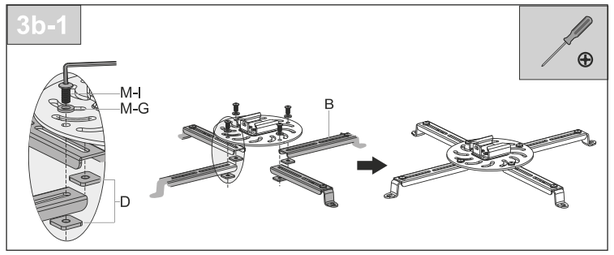

3b-2

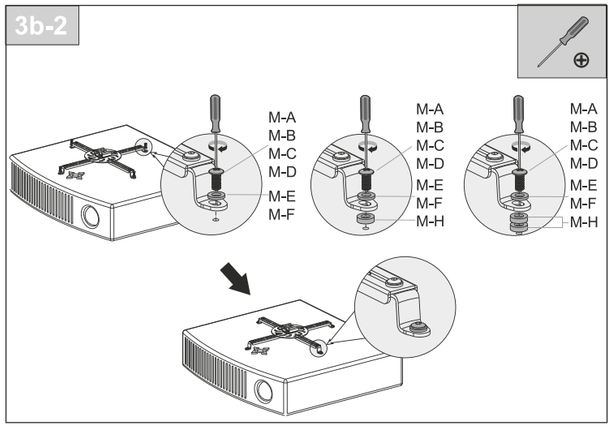

3b-3

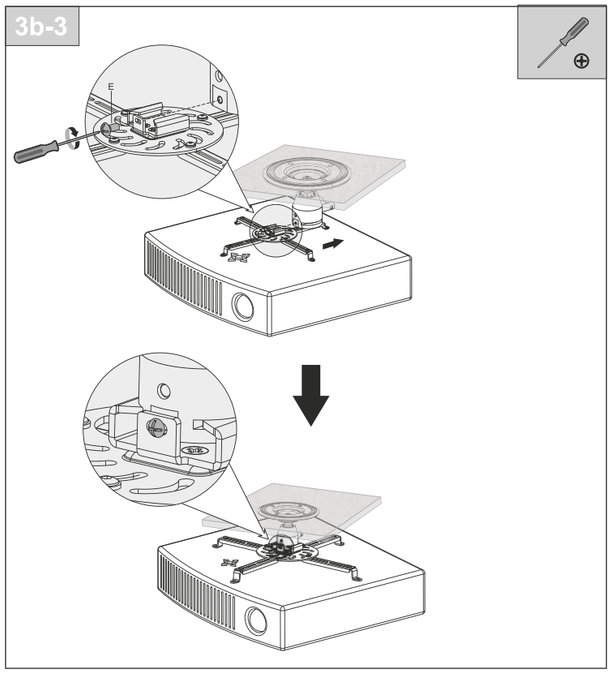

8.3 Beamer/Projektor ausrichten | Align beamer/projector | Orientation du vidéoprojecteur/projecteur | Orientamento beamer/proiettore

4

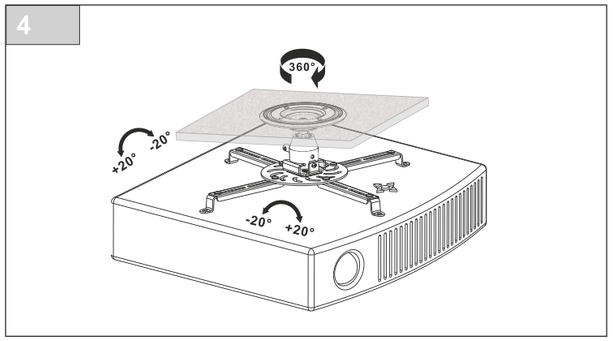

Instrucciones de uso
Gebruiksaanwijzing
Instrukcja obsługi
Instrucțiuni de utilizare

Art. 72332

BeamerFlex XL

Datos técnicos / Technische gegevens / Dane techniczne / Date tehnice

Max. payload	25 kg
Height adjustment	135 mm
Rotating / swivelling range	360 °
Inclination-tilt range	20 °
Hole spacings of holding arms	between 80-500 mm
Material	Steel (powder-coated), plastic
Colour	white
Dimensions (l x w x h)	161 x 161 x 140 mm
Weight	2005 g

ES

1 Instrucciones de seguridad

1.1 General

- Lea las instrucciones de operación completa y cuidadosamente antes de usar.

Las instrucciones de operación son parte del producto y contienen información importante para el uso correcto.

- Guarde las instrucciones de operación.

Las instrucciones de operación deben estar disponibles en caso de incertidumbre y transmisión del producto.

- No modifique el producto y los accesorios.
- Utilice el producto, las piezas del producto y los accesorios solo si están en perfecto estado.
- En caso de defectos, daños mecánicos, averías y otros problemas que no se puedan resolver con la documentación incluida, póngase en contacto con el vendedor o el fabricante.

Información sobre destinatarios

No adecuado para niños ni personas cuyas capacidades físicas y/o psíquicas estén limitadas.

- Los trabajos de montaje, desmontaje, mantenimiento y reparación solo podrán ser llevados a cabo por personal especializado.
- Proteja el embalaje, las piezas pequeñas y el material aislante contra un uso accidental.
- Evite exponer el dispositivo a cargas extremas, como calor y frío, humedad y la radiación directa del sol, así como a vibraciones y presión mecánica.
- Coloque, instale y transporte de forma segura el producto, sus piezas y sus accesorios.
- En el caso de trabajar con cargas, asegurarse tanto a sí mismo como el lugar de trabajo y pedir ayuda a una segunda persona.
- No realizar el montaje en sitios con radiación solar directa o con luz fuerte.

¡Esto provoca que los ojos se cansen!

- Durante el uso, prestar atención a la movilidad del producto.

Las partes móviles del producto pueden provocar el aprisionamiento o aplasta miento de extremidades.

- Dejar espacio suficiente alrededor de los dispositivos de entrada y salida, así como del área de giro e inclinación, para permitir una buena ventilación y movilidad.
- Comparar los datos técnicos de todos los productos utilizados.

Estos deben coincidir o situarse en el intervalo especificado.

El material de montaje suministrado está exclusivamente indicado para el montaje en vigas de madera robustas y en soleras de hormigón. Las superficies portantes deben poder soportar con seguridad el peso del soporte mural y de los dispositivos ahí fijados.

- En caso de que existan defectos de calidad, utilizar material de montaje adecuado.
- Utilizar únicamente los tornillos de montaje suministrados.
- No apriete los tornillos demasiado. Las roscas podrían resultar dañadas.

2 Descripción y funcionamiento

Soporte de techo universal para fijar su proyector o proyector de vídeo en techos horizontales y estables.

- con agarradera y junta de rótula integradas para facilitar el posicionamiento incluso tras el montaje; fácil orientación horizontal gracias a los cierres rápidos
- con brazo de soporte ajustable para uso con proyectores de distintos tamaños

3 Uso conforme a lo previsto

No se permite un uso distinto al descrito en el capítulo «Descripción y funcionamiento» o «Indicaciones de seguridad». Este producto solamente se puede utilizar en interiores secos. La inobservancia y el incumplimiento de estas normas e indicaciones de seguridad pueden derivar en acciden tes graves, daños personales y materiales.

4 Mantenimiento, conservación, almacenamiento y transporte

- Los trabajos de mantenimiento y reparación solo deben ser realizados por personal especializado.
- Proteja las articulaciones de la suciedad y lubríquelas con regularidad con un aceite de máquinas suave.
- Utilice solo un paño seco y suave para realizar la limpieza.

Proceda con cuidado a la hora de limpiar para evitar los arañazos. En caso de haya mucha suciedad, podrá humedecer ligeramente el paño de limpieza con agua.

- No utilice productos de limpieza ni productos químicos.
- Compruebe regularmente el correcto asiento del producto/de los tornillos.

Los orificios de fijación pueden permanecer visibles una vez que se desmonte el producto. Tras un uso prolongado es posible que la superficie posterior quede manchada.

- En caso de no utilizarse durante un tiempo prolongado, almacene el producto lejos del alcance de los niños en un lugar seco y resguardado del polvo.
- Conserve y utilice el embalaje original para el transporte.

5 Indicaciones para la eliminación

Este producto no debe desecharse conjuntamente con otros residuos procedentes del hogar. Cuando finalice la vida útil de su dispositivo, deséchelo en los puntos de recogida establecidos con esta finalidad y sin ningún coste, o en puntos de recogida de stocks. Las instrucciones para desechar estos productos están recogidas en la normativa local. Los materiales reciclables se procesarán en un ciclo de reciclaje para obtener nuevas materias primas. Existen puntos de recogida locales para los siguientes materiales reciclables: Residuos de vidrio, plástico, metal, láminas de metal y otros. El reciclaje de dispositivos contribuye de forma significa tiva a la protección del medioambiente.

NL

1 Veiligheidsvoorschriften

1.1 Algemeen

- Lees de gebruiksaanwijzing voor gebruik volledig en zorgvuldig door.

Deze vormt een onderdeel van het product en bevat belangrijke aanwijzingen voor het correcte gebruik.

- Bewaar de gebruiksaanwijzing.

Deze moet bij twijfel en bij doorgiffte van het product beschikbaar zijn.

- Breng geen wijzigingen aan producten of accessoires aan.
- Gebruik product, productonderdelen en accessoires alleen in perfecte staat.
- Bij vragen, defecten, mechanische beschadigingen, storingen of andere problemen die niet door de bijgevoegde documentatie kunnen worden verholpen, neemt u contact op met uw dealer of fabrikant.

Doelgroepinformatie

Niet geschikt voor kinderen en personen met lichamelijke en/of geestelijke beperkingen.

- Montage, demontage-, onderhouds- en reparatiewerkzaamheden mogen alleen door gekwalificeerd personeel worden uitgevoerd.
- Beveilig de verpakking, kleine onderdelen en isolatiemateri aal tegen onbedoeld gebruik.
- Extreme belastingen, zoals warmte en koude, natheid en directe zonnestraling, microgolven alsmede trillingen en mechanische druk vermijden.
- Plaats, installeer en transporteer producten, productonderdelen en accessoires op een veilige manier.
- Bij werk met zware lasten zorgen voor veiligheid voor uzelf en uw werkomgeving en hulp inschakelen van een tweede persoon.
- Niet monteren op locaties met inval van direct zonlicht resp. fel licht.

Dit maakt de ogen sneller moe.

- Tijdens het gebruik op de bewegende delen van het product letten.

Bewegende onderdelen van het product kunnen ledematen inklemmen of beknellen.

- Bewegende onderdelen van het product kunnen ledematen inklemmen of beknellen.
- Technische gegevens van alle gebruikte producten vergelijken.

Deze moeten op elkaar aansluiten of in het opgegeven bereik liggen.

Het meegeleverde montagemateriaal is uitsluitend geschikt voor montage aan massieve houten balken en betonnen plafonds. De dragende oppervlakken moeten het gewicht van de wandhouder en de daaraan bevestigde apparaten met zeker heid kunnen dragen.

- Bij afwijkende omstandigheden geschikt montagemateriaal gebruiken.
- Alleen de meegeleverde inbouwschroeven gebruiken.
- Draai de schroeven niet te vast aan. Schroefdraden kunnen beschadigd raken.

2 Beschrijving en werking

Universele plafondhouder voor bevestiging van uw beamer of projector aan horizontale, stabiele plafonds.

- met geïntegreerd kogelscharnier en greepknop voor eenvoudige instelling van de stand ook na de montage; eenvoudige, horizontale uitlijning door snelsluitingen
- met verstelbare houderarmen voor het gebruik van projectors van verschillend formaat

3 Gebruik conform de voorschriften

Een ander gebruik dan beschreven in het hoofdstuk „Beschrijving en werking“ of in de „Veiligheidsinstructies“ is niet toegestaan. Dit product mag alleen worden gebruikt in droge binnenruimten. Het niet in acht nemen en niet opvolgen van deze instructies en veiligheidsvoorschriften kan leiden tot ernstige ongevallen, lichamelijk letsel en materiële schade.

4 Onderhoud, verzorging, opslag en transport

- Laat onderhouds- en reparatiewerkzaamheden uitsluitend door gekwalificeerd personeel uitvoeren.
- Bescherm de scharnierpunten tegen vuil en smeer ze regelmatig met lichte machineolie.
- Gebruik alleen een droge en zachte doek om te reinigen.

Ga voorzichtig te werk bij de reiniging om krassen te voorkomen. Bij sterke vervuiling kan de schoonmaakdoek licht bevochtigd worden met water.

- Gebruik geen reinigingsmiddel en chemische producten.
- Controleer de goede plaatsing van het product/de schroeven regelmatig.

De montageboringen kunnen zichtbaar blijven, als het product gedemonteerd wordt. Na langer gebruik kan een vlek ontstaan op de ondergrond.

- Als het product langere tijd niet wordt gebruikt, bewaar het dan in een droge en stofdichte omgeving en houd het buiten het bereik van kinderen.
- Bewaar de originele verpakking voor het transport en gebruik deze.

5 Aanwijzingen voor afvalverwijdering

Dit product behoort niet tot het huishoudelijk afval. Aan het einde van de levensduur dient het kosteloos te worden teruggegeven aan de fabrikant, het verkooppunt of de speciale openbare inzamelpunten. Nadere bijzonderheden over de afvoer zijn bepaald in het nationale recht. Recyclebare materialen worden gerecycled om nieuwe grondstoffen te produceren. De volgende recyclebare materialen worden ingezameld bij de gemeentelijke inzamelpunten: oud glas, kunststof, metaalschroot, metalen platen, enz. Door oude apparaten zo te recyclen, levert u een belangrijke bijdrage aan de bescherming van ons milieu.

PL

1 Zasady bezpieczeństwa

1.1 Informacje ogólne

- Szczegółowo zapoznać się z całą instrukcją obsługi.

Instrukcja obsługi jest częścią składową produktu i zawiera ważne zasady prawidłowego użytkowania.

- Przechować instrukcję obsługi.

Instrukcja obsługi musi być dostępna w przypadku wątpliwości podczas obsługi, a także w razie przekazania produktu innym osobom.

- Nie modyfikować produktu ani wyposażenia dodatkowego.
- Korzystać jedynie z produktu, części produktu i wyposażenia dodatkowego w nienagannym stanie.
- W razie pytań, awarii i uszkodzeń mechanicznych, usterek i innych problemów, których nie można rozwiązać na podstawie dołączonej dokumentacji zwrócić się do dystrybutora lub producenta.

Informacje o grupie docelowej

Nie nadaje się dla dzieci i osób o ograniczonych zdolnościach fizycznych lub psychicznych.

- Montaż, demontaż, prace konserwacyjne i naprawcze mogą być wykonywane wyłącznie przez specjalistów.
- Zabezpieczyć opakowanie, drobne części i materiał izolacyjny przed przypad kowym użyciem.
- Unikać skrajnych obciążeń, takich jak wysoka i niska temperatura, wilgoć i bezpośrednie działanie promieni słonecznych, mikrofale oraz wibracje i nacisk mechaniczny.
- Produkt, jego części i wyposażenie dodatkowe umieścić w bezpiecznym miejscu, zamontować i przenieść.
- W przypadku prac z ciężarami zabezpieczyć siebie i miejsce pracy oraz skorzystać z pomocy drugiej osoby.
- Nie montować w miejscach wystawionych na bezpośrednie oddziaływanie promieni słonecznych ani silnego światła. Powoduje to zmęczenie oczu.
- Podczas korzystania zwrócić uwagę na ruchomość produktu.

Ruchome elementy produktu mogą doprowadzić do uwięzienia kończyn albo ich zgniecenia.

- Wokół urządzeń źródłowych i wyjściowych, a także w okolicy strefy wychylania i składania należy zostawić ilość miejsca zapewniającą dobrą wentylację i prawidłową ruchomość.
- Należy porównać dane techniczne wszystkich używanych produktów.

Muszą się one pokrywać albo znajdować w podanym zakresie.

Dołączone akcesoria montażowe przeznaczone są wyłącznie do montażu do solidnych belek drewnianych i sufitów betonowych. Powierzchnie nośne muszą mieć nośność umożliwiającą bezproblemowe utrzymanie masy uchwytu ściennego i zamocowanych do niego urządzeń.

- W przypadku odmiennych właściwości należy zastosować odpowiednie materiały montażowe.
- Stosować tylko z załączonymi śrubami montażowymi.
- Nie dokręcać śruby zbyt mocno. Możliwość uszkodzenia gwintów.

2 Opis i funkcja

Uniwersalny uchwyt sufitowy do mocowania rzutnika albo projektora do poziomych i stabilnych sufitów pokojowych.

- z wbudowanym przegubem kulkowym i uchwytem, które umożliwiają łatwe ustawienie położeniu również po montażu
- regulowane przeguby umożliwiają wykorzystanie projektorów różnych rozmiarów

3 Zastosowanie zgodne z przeznaczeniem

Użytkowanie w sposób inny niż opisano w rozdziałach „Opis i funkcje” oraz „Wskazówki dotyczące bezpieczeństwa” jest niedopuszczalne. Niniejszy produkt może być stosowany wyłącznie w suchych po mieszczeniach. Nieprzestrzeganie tych postanowień i zasad bezpieczeństwa może doprowadzić do poważnych wypadków oraz szkód osobowych i materialnych.

4 Konserwacja, pielęgnacja, przechowywanie i transport

- Prace konserwacyjne i naprawcze mogą być wykonywane wyłącznie przez specjalistów.
- Należy chronić przeguby przed brudem i smarować je regularnie lekkim olejem maszynowym.
- Do czyszczenia używać wyłącznie suchej i miękkiej ściereczki.

Podczas czyszczenia należy zachować ostrożność, aby uniknąć zarysowań.

W przypadku silnych zabrudzeń można użyć ściereczki do czyszczenia lekko zwilżonej wodą.

- Nie stosować żadnych środków czyszczących i chemicznych.
- Regularnie sprawdzać prawidłowe zamocowanie produktu/śruby.

Otwory montażowe mogą być widoczne po zdemontowaniu produktu. Po dłuższym użytkowaniu na podłożu może pozostać plama.

- W przypadku nieużywania przez dłuższy czas produkt przechowywać w miejscu niedostępnym dla dzieci, w suchym otoczeniu chronionym przed pyłem.
- Przechować oryginalne opakowanie i skorzystać z niego w przypadku trans portu.

5 Wskazówki dotyczące odpadów

Produktu tego nie należy wyrzucać razem z odpadami domowymi. Po zakończeniu eksploatacji produktu należy go nieodpłatnie zwrócić do producenta, punktu sprzedaży lub specjalnego, publicznego punktu odbioru. Szczegóły dotyczące utylizacji odpadów są zawarte w przepisach poszczególnych krajów. Surowce wtórne są poddawane recyklingowi i odzyskiwane. Następujące surowce są zbierane w miejskich punktach odbioru: szkło, tworzywa sztuczne, złom, blachai inne. Takie wykorzystanie zużytych urządzeń stanowi ważny wkład w ochronę środowiska.

RO

1 Indicații de siguranță

1.1 Informații generale

- Înainte de folosire, citiți manualul de utilizare complet și cu atenție.

Manualul de utilizare este parte componentă a produsului și conține indicații importante privind utilizarea corectă.

- Păstrați manualul de utilizare.

Manualul de utilizare trebuie să fie disponibil în caz de incertitudini și la înstrăinarea produsului.

- Nu modificați produsul și accesoriile.
- Folosiți produsul, piesele produsului și accesoriile doar în stare perfectă.
- Dacă aveți întrebări, dacă apar defecte, deteriorări mecanice, avarii și alte probleme ce nu se pot elimina folosind documentația asociată, adresați-vă comerciantului sau producătorului.

Informații despre grupurile țintă

Nu este adecvat pentru copii și persoane cu dizabilități fizice și/sau psihice.

- Lucrările de montare, demontare, întreținere și reparații pot fi executate doar de personal calificat.
- Asigurați-vă că ambalajul, piesele mici și materialul izolant nu sunt utilizate accidental.
- Evitați solicitările extreme precum căldura și frigul, umezeala și expunerea directă la soare, microundele și vibrațiile, precum și presiunea mecanică.
- Plasați, instalați și transportați produsul, piesele produsului și accesoriile în siguranță.
- La lucrările cu sarcini asigurați-vă și asigurați locul de muncă și permiteți ajutarea de o a doua persoană.
- Nu montați în locuri cu lumină directă a soarelui sau lumină puternică.

Acest lucru duce la obosirea ochilor!

- În timpul folosirii fiți atenți la mobilitatea produsului.

Piesele mobile ale produsului pot prinde membrele și le pot strivi.

- Pentru a asigura spațiu, aerisire și mobilitate suficientă a aparatelor sursă și de predare, precum și zona de rabatare și înclinare.
- Comparați datele tehnice ale produselor folosite.

Acestea trebuie să corespundă sau să se afle în zona dată.

Materialul de montaj livrat este adecvat exclusiv pentru montajul pe grinzi masive de lemn și plafon de beton. Suprafețele portante trebuie să poată susține sigur greutatea suportului în perete și aparatelor fixate acolo.

- Dacă nu prezintă proprietățile corespunzătoare, folosiți material de montaj adecvat.
- Folosiți doar șuruburile furnizate.
- Nu strângeți prea mult șuruburile. Se pot deteriora filetele.

2 Descriere și funcții

Suport universal în plafon pentru fixarea beamerului sau proiectoarelor pe tavane orizontale și stabile.

- cu articulație sferică integrată și mâner pentru reglarea simplă a poziției și după montaj; aliniere orizontală simplă cu ajutorul închizătorilor rapide
- cu brațe suport reglabile pentru utilizarea de proiectoare de cele mai diverse mărimi

3 Utilizare conformă prevederilor

Nu este permisă o altă utilizare decât cea descrisă în capitolul „Descriere și funcții” respectiv „Indicații de siguranță”. Prezentul produs se poate folosi doar în încăperi interioare uscate. Nerespectarea acestor prevederi și a indicațiilor de siguranță poate duce la accidente grave, rănirea persoanelor și daune materiale.

4 Întreținere, îngrijire, depozitare și transport

- Lucrările de întreținere și reparații pot fi executate doar de personal calificat.
- Protejați articulațiile de murdărie și ungeți-le periodic cu ulei.
- Pentru curățare, folosiți doar o lavetă uscată și moale.

La curățare acționați cu grijă pentru a evita zgârieturile. În cazul murdăriei puternice prosopul de curățat se poate umezi ușor cu apă.

- Nu folosiți detergenți și substanțe chimice.
- Controlați periodic poziționarea fixă a produsului/șuruburilor.

Găurile de fixare pot rămâne vizibile atunci când produsul se demontează.

După o utilizare îndelungată poate rămâne o pată pe fundație.

- În caz de neutilizare îndelungată, depozitați produsul într-un loc inaccesibil copiilor, într-un mediu uscat și fără praf.
- Păstrați ambalajul original pentru transport și folosiți-l.

5 Indicații privind eliminarea

Acest produs nu trebuie eliminat cu gunoiul menajer. La finalul duratei de viață, predați-l gratuit producătorului, punctului de vânzări sau punctului de colectare public pentru astfel de produse. Legislația națională respectivă reglementează particularitățile de eliminare. Materialele reciclabile se reintroduc în circuitul de reciclare, pentru a se obține noi materii prime. Următoarele materiale sunt colectate la punctele de colectare municipale: sticlă veche, plastic, metale vechi, tablă etc. Prin acest mod de valorificare a aparatelor vechi veți aduce o contribuție importantă la protecția mediului.

Reservado el derecho a realizar modificaciones. | Ne rezervăm dreptul la modificări. | wijzigingen voorbehouden. | Z zastrzeżeniem zmian.

Goobay®
by Wentronic GmbH | Pillmannstraße 12
38112 Braunschweig | Germany

6 Volumen de suministro | Leveringsomvang | Zakres dostawy | Volum de livrare

Parte | Onderdeel | Element | Piesă	Fig. | Afb. | Rys. | Imagine	Abreviatura Afkorting Skrót Prescurtare	Piezas Stks. Sztuk Bucăți
Montaje en techo | Plafondmontage | Montaż sufitowy | Montaj în tavan			
Placa de techo Plafondplaat Płyta sufitowa Placă pentru tavan	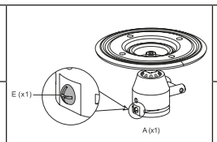	A	1
Tornillo con ranura en cruz Kruiskopschroef Śruba z łbem krzyżakowym Șurub în cruce		E	1
Tornillo de cabeza hexagonal Inbusschroef Śruba z łbem sześciokątnym Șurub hexagonal		W-A	4
Taco para hormigón Betonplug Kołek do betonu Diblu beton		W-B	4
Arandela | Onderlegschijf | Podkładka | Șaibă suport		W-C	4
Montaje de proyector y de proyector de vídeo | Montage van beamer en projector | Montaż rzutnika i projektora | Montaj beamer și proiector			
Placa del proyector Projectorplaat Płyta projektora Placă proiector	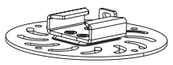	C	1
Brazo de montaje Montagearm Ramię montażowe Braț de montaj		B	4
Arandela cuadrada Vierkante schijf Podkładka czterokątna Șurub pătrat		D	4
M3x25		M-A	4
M4x25		M-B	4
M5x25		M-C	4
M6x25		M-D	4
Arandela Onderlegschijf Podkładka Șaibă suport		M-E	3
		M-F	3
Tornillo alomado con hexágono interior | Inbus-bolkopschroef | Śruba z imbusowym łbem soczewkowym | Șurub cu cap semirotund cu hexagon interior		M-G	4
Separador Afstandhouder Element dystansowy Distanțier		M-H	6
Herramienta | Gereedschap | Narzędzie | Sculă			
Llave Allen Inbussleutel Klucz imbusowy sześciokątny Cheie pentru șuruburi cu locaș hexagonal (4 mm)		M-I	1

7 Herramienta necesaria | Benodigd gereedschap | Wymagane narzędzia | Sculă necesară

Herramienta | Gereedschap | Narzędzie | Sculă	Fig. | Afb. | Rys. | Imagine
Destornillador para tornillos con ranura en cruz Kruiskopschroevendraaier Śrubokręt krzyżakowy Șurubelniță pentru șurub în cruce	
Lápiz Potlood Ołówek Creion	
Buscador de línea Leidingzoeker Wykrywacz kabli Detector de cabluri	
Taladro Boormachine Wiertarka Bormașină	
Taladro para hormigón /piedra Beton-/steenboo Wiertło do betonu/kamienia Burghiu pentru beton-/piatră (Ø 4.5 / 10.0 mm)	

8 Montaje | Montage | Montaż | Montarea

8.1 Fijar la placa de techo | Plafondplaat bevestigen | Mocowanie płyty sufitowej | Fixați placa pentru tavan

1

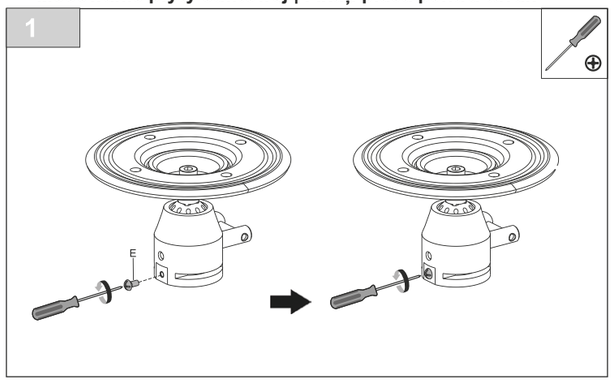

a) Montar en techo de madera estable | Montage aan een stabiel houten plafond | Montaż do stabilnego sufitu drewnianego | Montaj pe un planșeu de lemn stabil

2a

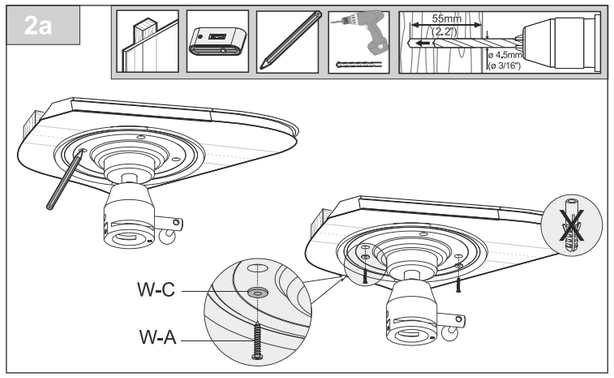

b) Montar en solera de hormigón | Montage aan een betonnen plafond | Montaż do sufitu betonowego | Montaj pe un planșeu de beton

2b

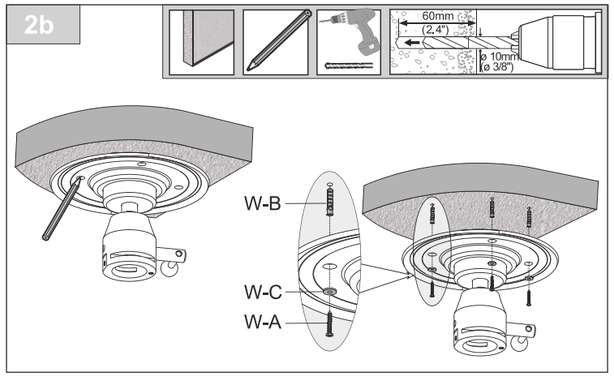

8.2 Con placa del proyector | Met projectorplaat | Z płytą projektora | Cu placă proiector

a) Con placa del proyector | Met projectorplaat | Z płytą projektora | Cu placă proiector

3a-1

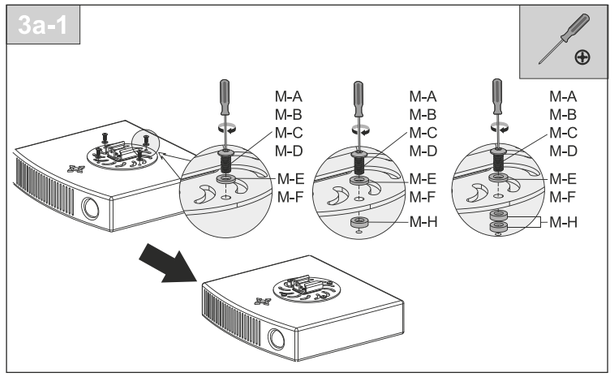

3a-2

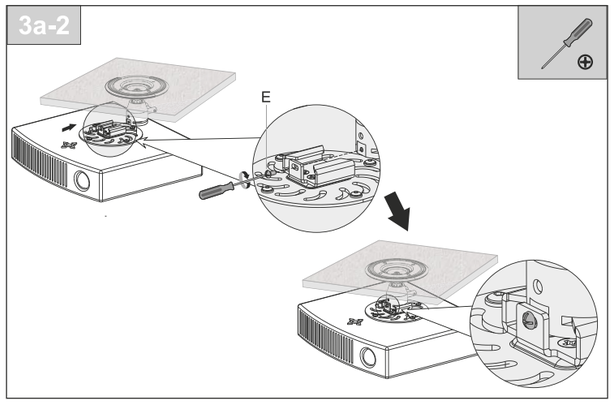

b) Con placa del proyector y brazos de montaje | Met projector plaat en montagearmen |Z płytą projektora i ramionami montażowymi | Cu placă proiector și brațe montaj

3b-1

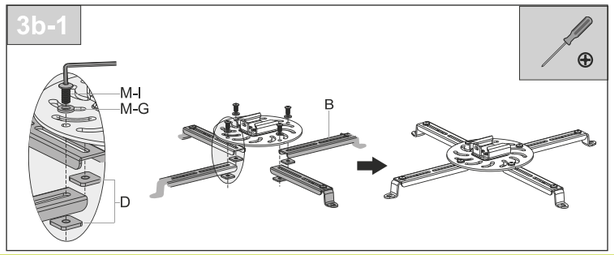

3b-2

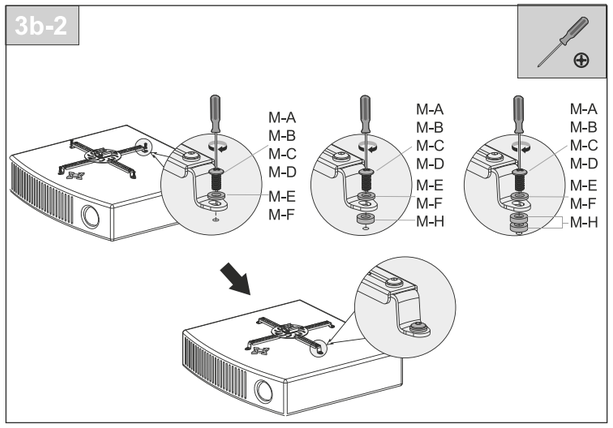

3b-3

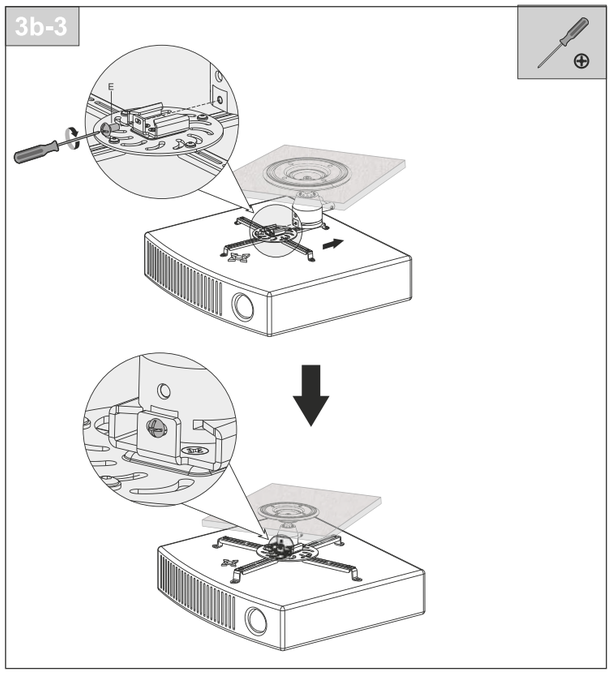

8.3 Orientar el proyector/proyector de vídeo | Beamer / projector uitlijnen | Ustawienie rzutnika/projektora | Orientare beamer / proiector

4

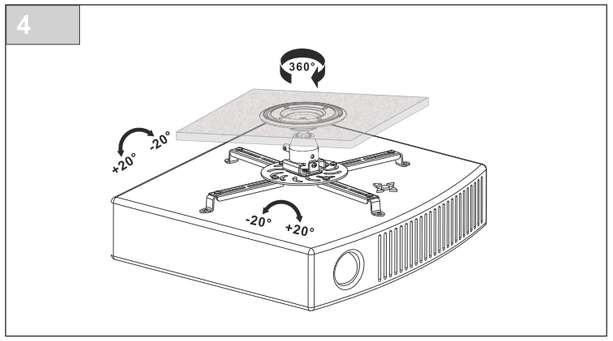

Reservado el derecho a realizar modificaciones. | Ne rezervăm dreptul la modificări. | wijzigingen voorbehouden. | Z zastrzeżeniem zmian.
Goobay®
by Wentronic GmbH | Pillmannstraße 12
38112 Braunschweig | Germany

Brugervejledning
Bruksanvisning
Käyttöohjeiden
Návod k použití

Art. 72332

BeamerFlex XL

Tekniske data / Tekniska data / Tekniset tiedot / Technická data

Max. payload	25 kg
Height adjustment	135 mm
Rotating / swivelling range	360 °
Inclination-tilt range	20 °
Hole spacings of holding arms	between 80-500 mm
Material	Steel (powder-coated), plastic
Colour	white
Dimensions (l x w x h)	161 x 161 x 140 mm
Weight	2005 g

DK

1 Sikkerhedsanvisninger
1.1 Generelt
- Læs brugsanvisningen helt og omhyggeligt igennem før ibrugtagning.

Brugsanvisningen er en integreret del af produktet og indeholder vigtige anvisninger for korrekt brug.
- Gem brugsanvisningen.

Brugsanvisningen skal være tilgængelig i tilfælde af usikkerhed, og hvis du giver produktet videre.
- Modificer ikke produktet og tilbehøret.
- Anvend kun produktet, produktdelene og tilbehøret i fejlfri stand.
- Kontakt forhandleren eller producenten i tilfælde af spørgsmål, defekter, mekaniske skader, fejl og andre problemer, som ikke kan løses ved hjælp af den medfølgende dokumentation.

Information om målgrupper

Egner sig ikke til børn og personer med nedsatte fysiske og/eller psykiske evner.
- Montering, afmontering, vedligeholdelse og reparationer skal altid udføres af fagligt kompetent personale.
- Sørg for, at sikre emballage, smådele og isoleringsmateriale mod utilsigtet anvendelse.
- Undgå ekstreme belastninger som varme og kulde, nedbør og direkte solindstråling, mikrobølger samt vibrationer og mekaniske tryk.
- Sørg for at placere, installere og transportere produkt, produktdele og tilbehør på sikker vis.
- Ved arbejde med belastninger skal du sikre dig selv og arbejdsstedet og få hjælp af en anden person.
- Må ikke monteres på steder med direkte sollys eller kraftigt lys. Dette gør øjnene trætte!
- Under brugen skal du være opmærksom på produktets bevægelighed.

Bevægelige produktdele kan klemme eller knuse kropsdele.
- Sørg for god udluftning og gode bevægelsesmuligheder omkring kilde- og output-apparater samt omkring dreje- og vipningsområdet.
- Sammenlign de tekniske data for alle anvendte produkter.

Disse skal stemme overens eller ligge inden for det anførte område.

De medfølgende monteringsmaterialer egner sig kun til montering på massive træbjælker og betonlofter. De bærende overflader skal kunne bære vægten af vægbeslaget og de derpå fastgjorte apparater sikkert.
- Ved afvigende egenskaber skal der bruges egnede monteringsmaterialer.
- Brug kun de medfølgende monteringsskruer.
- Tilspænd ikke skruerne for meget. Dette kan beskadige skruernes gevind.

2 Beskrivelse og funktion
Universelt loftsbeslag til fastgørelse af din projektor på vandrette og stabile lofter.
- med integreret kugleled og håndtagsknap til nem positionsindstilling selv efter monteringen; nem vandret justering ved hjælp af hurtiglukning
- justerbare holderarme gør det muligt at anvende projektorer i mange forskellige størrelser

3 Bestemmelsesmæssig anvendelse
Enhver anvendelse, der afviger fra kapitlet »Beskrivelse og funktion« eller »Sikkerhedsanvisninger«, er ikke tilladt. Dette produkt må kun anvendes indendørs i tørre rum. Hvis disse bestemmelser og sikkerhedsanvisnger ikke følges eller overholdes, kan det medføre alvorlige ulykker, person- og tingsskader.

4 Vedligeholdelse, pleje, opbevaring og transport
- Vedligeholdelse og reparationer skal altid udføres af fagkompetent personale.
- Beskyt leddene mod snavs, og smør dem jævnligt med let maskinolie.
- Anvend altid en tør og blød klud til rengøring.

Vær forsigtig i forbindelse med rengøringen for at undgå ridser. Ved kraftige tilsmudsninger kan rengøringskluden fugtes med vand.
- Anvend aldrig rengøringsmidler og kemikalier.
- Kontrollér regelmæssigt, at produktet/skruerne sidder godt fast.

Monteringsborehuller kan forblive synlige, når produktet afmonteres. Efter længere tids brug kan der blive en lille plet tilbage på overfladen.
- Opbevar produktet utilgængeligt for børn og på et tørt og støvbeskyttet sted, hvis det ikke skal bruges i længere tid.
- Gem og anvend den originale emballage, hvis produktet på et tidspunkt skal transporteres.

5 Om bortskaffelse
Dette produkt må ikke bortskaffes sammen med det almindelige husholdningsaffald. Ved afslutningen på dets levetid skal enheden afleveres på et offentligt indsamlingssted til dette formål eller til forhandleren. Detaljer vedrørende bortskaffelse reguleres via den pågældende, føderale statslov. Potentielle genbrugsmaterialer inkluderes i genbrugscyklussen med henblik på omdannelse til nye råvarer. Følgende, genbrugelige materialer indsamles på lokale indsamlingssteder: Glas, plastik, affaldsmetal, metalplader med mere. Dette genbrug af affald bidrager væsentligt til beskyttelsen af miljøet.

SE

1 Säkerhetsanvisningar
1.1 Allmänt
- Läs igenom bruksanvisningen noggrant och i sin helhet innan du använder produkten.

Bruksanvisningen är en del av produkten och innehåller viktiga anvisningar om korrekt användning.
- Spara bruksanvisningen.

Bruksanvisningen måste konsulteras om du är osäker på något och medfölja om produkten byter ägare.
- Produkten och dess tillbehör får inte modifieras.
- Använd bara produkten, produktdelar och tillbehör om de är i felfritt skick.
- Kontakta återförsäljaren eller tillverkaren vid frågor, defekter, mekaniska skador, störningar eller andra problem som inte kan lösas med hjälp av de medföljande anvisningarna.

Målgruppsinformation

Inte avsedd för barn och personer med nedsatt fysisk och/eller mental förmåga.
- Monterings-, demonterings-, underhålls- och reparationsarbeten får bara utföras av fackpersonal.
- Se till att förpackning, smådelar och isoleringsmaterial inte används på annat sätt än avsett.
- Undvik extrema belastningar som hetta och kyla, fukt och direkt solljus, mikrovågor samt vibrationer och mekaniskt tryck.
- Placera, installera och transportera produkten, produktdelar och tillbehör på ett säkert sätt.
- Vid arbeten med laster ska du bära lämplig skyddsutrustning, säkra arbetsplatsen och ha en medhjälpare.
- Utför inte monteringen på platser med direkt solljus eller starkt ljus. Detta leder till att ögonen blir trötta!
- Var uppmärksam på produktens rörelser under användningen.

Rörliga produktdelar kan leda till att kroppsdelar kommer i kläm eller krossas.
- Se till så att det finns tillräckligt med plats för god ventilering och rörlighet vid både käll- och utmatningsenheterna samt för att kunna vrida eller höja och sänka dessa.
- Jämför de tekniska specifikationerna för alla produkter.

Dessa måste överensstämma eller ligga inom de angivna intervallen.

Det medföljande monteringsmaterialet är endast avsett för montering på bjälkar i massivt trä eller betongtak. De bärande ytorna måste klara vägghållarens samt de monterade enheternas vikt.
- Vid avvikande förhållanden ska lämpligt monteringsmaterial användas.
- Använd endast de medföljande skruvarna vid monteringen.
- Dra inte åt skruvarna för hårt. Gängorna kan skadas.

2 Beskrivning och funktion
Universaltakhållare för att fästa projektorer i horisontella och stabila innertak.
- med integrerad kullänk och handtag för enkel positionsinställning även efter montering; enkel horisontell inställning med snabbkopplingar
- usterbara armar för användning av projektorer i olika storlekar

3 Avsedd användning
Produkten får inte användas på annat sätt än som beskrivs i kapitlet ”Beskrivning och funktion” eller ”Säkerhetsanvisningar”. Denna produkt får bara användas i torra inomhusmiljöer. Underlåtenhet att följa dessa be stämmelser och säkerhetsanvisningarna kan leda till svåra olyckor och/eller person- och sakskador.

4 Underhåll, vård, lagring och transport
- Underhålls- och reparationsarbeten får endast utföras av fackpersonal.
- Skydda leder mot smuts och smörj dem regelbundet med lätt maskinolja.
- Använd endast en torr och mjuk trasa vid rengöring.

Var försiktig när du rengör produkten för att undvika att repa den. Om produkten är mycket smutsig kan du fukta rengöringstrasan lätt med vatten.
- Använd inte rengöringsmedel eller kemikalier.
- Kontrollera skruvarna och att produkten sitter fast ordentligt med jämna mellanrum.

Borrhålen för att fästa produkten kan vara synliga efter att du har monterat ned produkten. Lång användning kan leda till att en fläck på den underliggande ytan bildas.
- Om produkten inte ska användas under en längre tid ska den förvaras utom räckhåll för barn på en torr och dammfri plats.
- Spara originalförpackningen och använd den om produkten ska transporteras.

5 Avfallshantering
Denna produkt får inte kastas i den vanliga hushållssoporna. Återlämna din enhet utan kostnad vid slutet av dess livslängd på en återvinningsstation som skapats för detta syfte eller på försäljningsstället. Detaljer för avyttring regleras i relevanta lagar. Återvinningsbart material överförs till återvinning för att bli nytt råmaterial. Följande återvinningsbart material samlas in på lokala insamlingsplatser: Avfalls glas, plast, avfallsmetall, metall med mera. Denna typ av återvinning av förbrukad utrustning bidrar betydligt till skydd av naturen.

FI

1 Turvallisuusohjeet
1.1 Yleistä
- Lue käyttöohje kokonaan ja huolellisesti ennen käyttöä.

Käyttöohje on osa tuotetta ja sisältää tärkeitä ohjeita oikeasta käytöstä.
- Säilytä käyttöohje.

Käyttöohjeen tulee olla käytettävissä epäselvissä tilanteissa sekä luovutettaessa tuote eteenpäin.
- Tuotetta tai tarvikkeita ei saa muokata.
- Käytä tuotetta, tuotteen osia ja tarvikkeita vain, kun ne ovat moitteettomassa kunnossa.
- Jos sinulla on kysyttävää tai jos tuotteessa on vikoja tai mekaanisia vaurioita tai jos ilmenee muita ongelmia, joita et pysty ratkaisemaan mukana olevien dokumenttien avulla, ota yhteyttä jälleenmyyjään tai valmistajaan.

Kohderyhmätiedot

Ei sovellu lapsille tai henkilöille, joiden fyysiset ja/tai psyykkiset kyvyt ovat heikentyneet.
- Anna asennus-, purku-, huolto- ja korjaustyöt vain ammattilaisten tehtäviksi.
- Suojaa pakkaus, pienosat ja eristemateriaali tahattomalta käytöltä.
- Vältettävä äärimmäistä kuormitusta, kuten kuumuutta ja kylmyyttä, märkyyttä ja suoraa auringonsäteilyä, mikroaaltoja sekä värähtelyä ja mekaanista puristusta.
- Sijoita, asenna ja kuljeta tuote, tuotteen osat ja tarvikkeet turvallisesti.
- Suojaa itsesi ja työskentelypaikkasi kuormien kanssa työskennellessäsi ja pyydä toinen henkilö avuksesi.
- Älä asenna paikkoihin, joihin aurinko paistaa suoraan tai joissa on voimakas valaistus. Nämä väsyttävät silmiä!
- Tarkkaile käytön aikana tuotteen liikkumista.

Raajat voivat juuttua kiinni tai puristua liikkuviin tuotteen osiin.
- Riittävän tilan jättämiseksi lähde- ja toistolaitteille sekä kääntö- ja kallistusalueelle hyvää ilmanvaihtoa ja liikkuvuutta varten.
- Vertaile kaikkien käytettyjen tuotteiden teknisiä tietoja.

Niiden on vastattava toisiaan tai oltava ilmoitetulla alueella.

Mukana toimitettavat asennusmateriaalit on tarkoitettu vain massiivisiin puupalkkeihin ja betonikattoihin asennusta varten. Kantavien pintojen on kannettava varmasti seinätelineen ja siihen asennettujen laitteiden paino.
- Jos ominaisuudet poikkeavat, käytä sopivia asennusmateriaaleja.
- Käytä vain mukana toimitettuja asennusruuveja.
- Älä kiristä ruuveja liikaa. Kierteet voivat vaurioitua.

2 Kuvaus ja toiminta
Yleiskäyttöinen kattoteline videotykin tai projektorin kiinnittämiseen vaakasuoriin ja tukeviin sisäkattoihin.
- integroitu kuulanivel ja kahva yksinkertaiseen asennon muuttamiseen myös asentamisen jälkeen; pikalukitus helpottaa vaakasuuntaista säätämistä
- säädettävät kiinnitysvarret erikokoisia projektoreita varten

3 Määräystenmukainen käyttö
Muu kuin luvuissa ”Kuvaus ja toiminta” tai ”Turvallisuusohjeet” kuvattu käyttö ei ole sallittu. Tätä tuotetta saa käyttää vain kuivissa sisätiloissa. Näiden määräysten ja turvallisuusohjeiden noudattamatta jättämisestä ja laiminlyönnistä voi seurata vakavia onnettomuuksia, henkilö- tai esinevahinkoja.

4 Huolto, kunnossapito, varastointi ja kuljetus
- Anna huolto- ja korjaustyöt vain ammattilaisten tehtäviksi.
- Suojaa kaikki nivelosat lialta ja voitele ne säännöllisesti kevyellä koneöljyllä.
- Käytä puhdistamiseen vain kuivaa ja pehmeää liinaa.

Puhdista varovasti ja vältä naarmuttamista. Jos lika on voimakasta, puhdistusliina voidaan kostuttaa kevyesti vedellä.
- Älä käytä pesuaineita tai kemikaaleja.
- Varo laitteen osia liikuttaessasi, etteivät mitkään ruumiinosat jää niiden väliin!

Kun tuote irrotetaan, näkyviin voi jäädä kiinnitysreikiä. Pitkän käytön jälkeen alla olevaan materiaaliin voi jäädä jälki.
- Jos tuote on pitkään käyttämättä, säilytä sitä lasten ulottumattomissa sekä kuivassa ja pölyltä suojatussa ympäristössä.
- Säilytä alkuperäinen pakkaus ja käytä sitä kuljetusta varten.

5 Hävittämisohjeet
Tämä tuote ei kuulu kotitalousjätteisiin. Toimita se käyttöiän päätyttyä maksutta valmistajalle, ostopaikkaan tai sitä varten tarkoitettuun kunnalliseen keräyspisteeseen. Tarkemmat ohjeet hävittämisestä on määritetty paikallisessa lainsäädännössä. Hyötyjäte toimitetaan kierrätykseen, ja siitä saadaan uutta raaka-ainetta. Kun nallisissa keräyspisteissä kerätään seuraavia hyötyjätteitä: lasijäte, muovit, metallijäte, pelti ym. Kierrättämällä käytöstä poistetut laitteet annat tärkeän panoksesi ympäristömme suojeluun.

CZ

1 Bezpečnostní pokyny
1.1 Všeobecně
- Před použitím si pečlivě přečtěte kompletní návod k použití.

Návod k použití je součástí produktu a obsahuje důležité pokyny pro správné použití.
- Návod k použití uschovejte.

Návod k použití musí být k dispozici při pochybnostech a dalším předání produktu.
- Neprovádějte žádné změny na produktu a příslušenství.
- Používejte pouze produkt, díly produktu a příslušenství v bezvadném stavu.
- V případě dotazů, závad, mechanických poškození, poruch a jiných problémů, které nelze vyřešit s pomocí průvodní dokumentace, se obraťte na prodejce nebo výrobce.

Informace pro cílové skupiny

Nevhodné pro děti a osoby s fyzicky anebo psychicky omezenými schopnostmi.
- Servisní a opravářské práce nechte provést jen kvalifikovaným personálem.
- Zajistěte obal, drobné díly a izolační materiál proti neúmyslnému použití.
- Zamezte extrémním zatížením, jako je horko a chlad, mokro a přímé sluneční záření, mikrovlny a vibrace a mechanický tlak.
- Produkt, díly produktu a příslušenství bezpečně umístěte, instalujte a přepravujte.
- Při manipulaci s břemeny zabezpečte sebe a pracoviště a přivolejte na pomoc druhou osobu.
- Nemontujte na místech s přímým slunečním zářením, resp. silným světlem. Podporuje to únavu očí!
- Během používání dávejte pozor na pohyby produktu.

Pohyblivé součásti produktu mohou způsobit zaklínění nebo pohmoždění končetin.
- Kolem zdrojových a výstupních zařízení a v oblasti otáčení a naklánění zajistěte dostatek místa pro dobré větrání a pohyblivost.
- Porovnejte technická data všech použitých produktů.

Ta musí vzájemně souhlasit nebo ležet v uvedených rozsazích.

Současně dodaný montážní materiál je určen výhradně pro montáž na masivních dřevěných trámech a betonových stropech. Nosné povrchy musí bezpečně udržet hmotnost nástěnného držáku a na něm upevněných zařízení.
- Pokud se vlastnosti liší, použijte vhodný montážní materiál.
- Používejte jen současně dodané montážní šrouby.
- Neutahujte šrouby příliš pevně. Závity se mohou poškodit.

2 Popis a funkce
Univerzální stropní držák k upevnění vašeho beameru nebo projektoru na horizontálních a stabilních stropech místností.
- s integrovaným kulovým kloubem a kulovou rukojetí pro snadné nastavení polohy také po montáži; jednoduché výškové nastavení díky rychlouzávěrům
- ramena držáku konstruovaná pro použití projektorů nejrůznějších velikostí

3 Použití dle určení
Jiné použití než použití popsané v kapitole „Popis a funkce“ nebo v „Bezpečnostních pokynech“ není dovoleno. Tento produkt se smí používat jen v suchých místnostech. Nerespektování a nedodržení těchto ustanovení a bezpečnostních pokynů může vést k těžkým úrazům, újmám na zdraví osob a věcným škodám.

4 Údržba, péče, skladování a přeprava
- Servisní a opravářské práce nechte provést jen kvalifikovaným personálem.
- Klouby chraňte před znečištěním a pravidelně je mažte lehkým strojním olejem.
- Používejte k čištění jen suchý a měkký hadřík.

Při čištění postupujte opatrně, abyste se vyhnuli poškrábání. U silného znečištění můžete čisticí hadřík mírně navlhčit vodou.
- Nepoužívejte čisticí prostředky a chemikálie.
- Pravidelně kontrolujte řádné upevnění produktu/šroubů.

Pokud se produkt demontuje, mohou zůstat upevňovací otvory viditelné. Po delším používání může na podkladu zůstat skvrna.
- Skladujte produkt při delším nepoužívání na místě nepřístupném pro děti a v suchém prostředí chráněném před prachem.
- Uschovejte originální obal a použijte jej pro přepravu.

5 Pokyny k likvidaci
Produkt nepatří do domovního odpadu. Vraťte jej bezplatně na konci jeho životnosti výrobci, do prodejny nebo na k tomu zřízených veřejných sběrných místech. Podrobnosti upravují právní předpisy příslušné země. Druhotné suroviny se odevzdají k recyklaci za účelem získání nových surovin. Níže uvedené druhotné suroviny lze odevzdat v komunálních sběrnách odpadu: použité sklo, plasty, staré kovy, plechy apod. Tímto způsobem třídění materiálů, recyklace a likvidace starých baterií a akumulátorů přispějete významně k ochraně našeho životního prostředí.

Der tages forbehold for ændringer. | Med reservation för ändringar. | Oikeus muutoksiin pidätetään. | Změny vyhrazeny.

Goobay®
by Wentronic GmbH | Pillmannstraße 12
38112 Braunschweig | Germany

6 Leveringsomfang | Leveransomfång | Toimituksen sisältö | Rozsah dodávky

Del | Del | Osa | Díl	Fig. | Bild | Kuva | Obr.	Forkortelse| *Förkortning* Lyhenne Zkratka	Stk. Styck Kpl. Ks.
Loftsmontering | Takmontering | Kattoasennus | Montáž na strop			
Loftsplade Takplatta Kattoasennuslevy Stropní deska	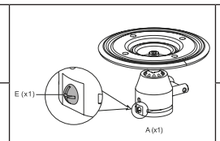	A	1
Krydskærvskue Skruv med kryssspår Ristipääruuvi Šroub s křížovou drážkou		E	1
Sekskantskrue Sexkantsskruv Kuusioruuvi Šestihranný šroub		W-A	4
Betondyvel Betongplugg Betonikiila-ankkuri Hmoždinka do betonu		W-B	4
Spændeskive Underläggsskiva Aluslaatta Podložka		W-C	4
Projektormontering | Projektormontering Videotykin ja projektorin asennus | Montáž beameru a projektoru			
Projektorplade Projektorplatta Projektorilevy Deska projektoru	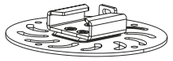	C	1
Monteringsarm Monteringsarm Asennusvarsi Montážní rameno		B	4
Firkantet skive Fyrkantsskiva Neliöaluslaatta Čtyřhranná podložka		D	4
M3x25		M-A	4
M4x25		M-B	4
M5x25		M-C	4
M6x25		M-D	4
Spændeskive Underläggsskiva Aluslaatta Podložka		M-E	3
		M-F	3
Linsecylinderskrue med indvendig sekskant Insexskruv med kullrigt huvud Kuusiokolo-kupukantaruuvi Šroub s půlkulatou hlavou s vnitřním šestihranem		M-G	4
Afstandsholder | Distansbricka Välikappale | Distanční držák		M-H	6
Værktøj | Verktyg | Työkalu | Nářadí			
Unbrakonøgle Insexnyckel Kuusiokoloavain Klíč na vnitřní šestihrany (4 mm)		M-I	1

7 Nødvendigt værktøj | Verktyg som krävs Tarvittava työkalu | Potřebné nářadí

Værktøj |Verktyg | Työkalu | Nářadí	Fig. | Bild | Kuva | Obr.
Krydskærvskuetrækker Stjärnmejsel Ristipääruuvitaltta Křížový šroubovák	
Blyant Blyertspenna Lyijykynä Tužka	
Ledningssøger Kabelsökare Kaapelinhakulaite Detektor vedení	
Boremaskine Borrmaskin Porakone Vrtačka	
Beton-/stenbor Betong-/stenborr Betoni-/kiviporanterä Vrták do betonu/kamene (Ø 4.5 / 10.0 mm)	

8 Montering | Montering | Kokoonpano | Montáž

8.1 Fastgørelse af loftspladen | Fäst takplattan Kattoasennuslevyn kiinnittäminen | Upevnění stropní desky

1

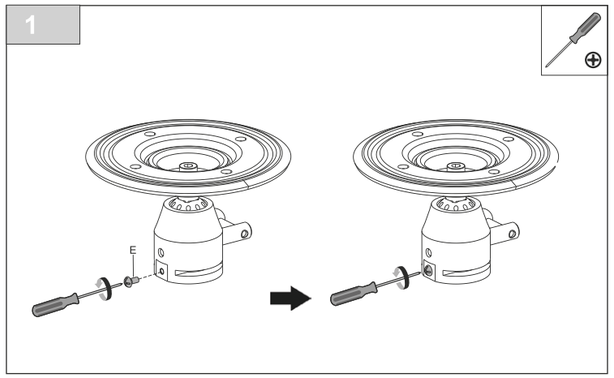

a) Montering på et stabilt træloft | Montering i ett stabilt trätak Asennus tukevaan puukattoon | Montáž na stabilní dřevěný strop

2a

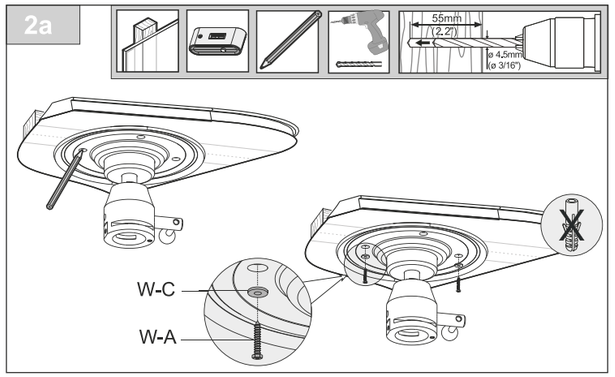

b) Montering på et betonloft | Montering i betongtak Asennus betonikattoon | Montáž na betonový strop

2b

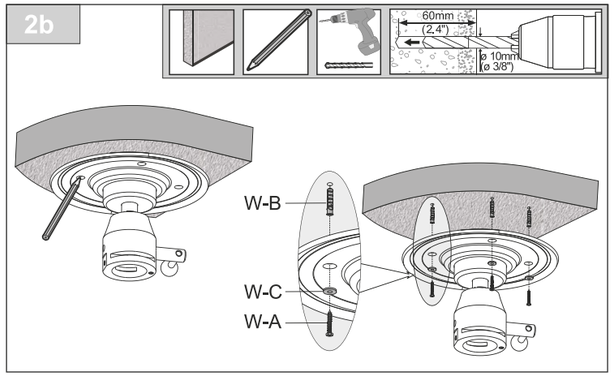

8.2 Projektormontering | Projektormontering Mukana projektorialusta | Montáž beameru a projektoru

a) Med projektorplade | Med projektorplatta | Mukana projektorialusta | S deskou projektoru

3a-1

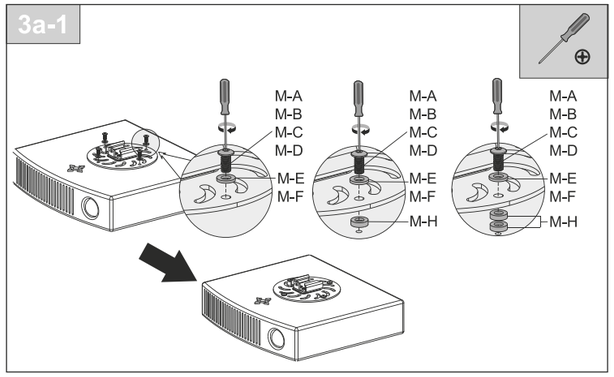

3a-2

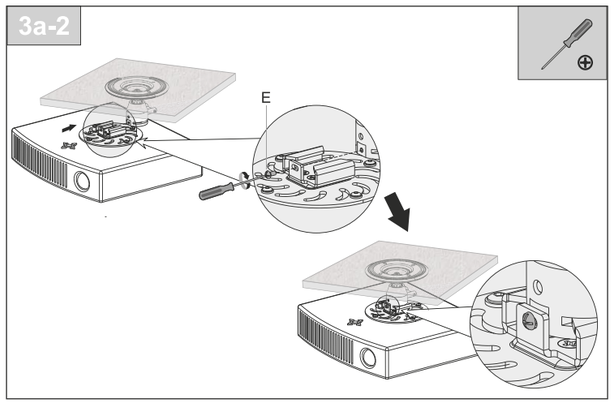

b) Med projektorplade og monteringsarm | Med projektorplatta och monteringsarmar | Mukana projektorialusta ja asennusvarret | S deskou projektoru a montážním ramenem

3b-1

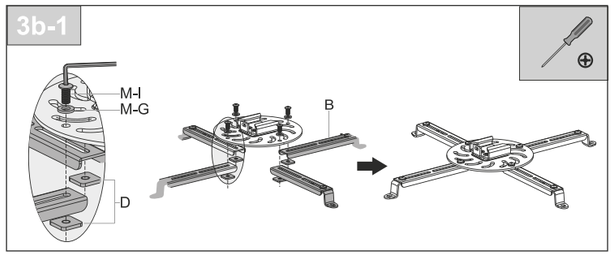

3b-2

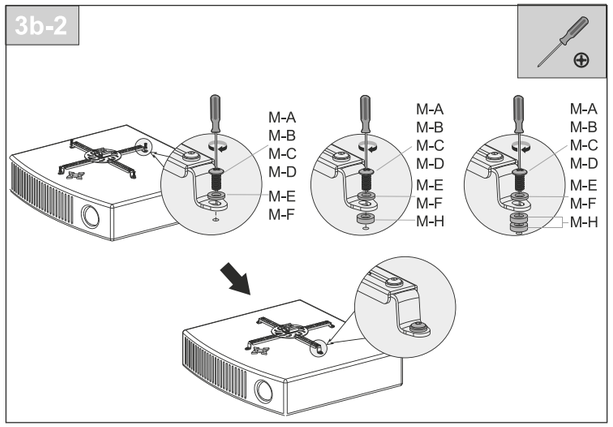

3b-3

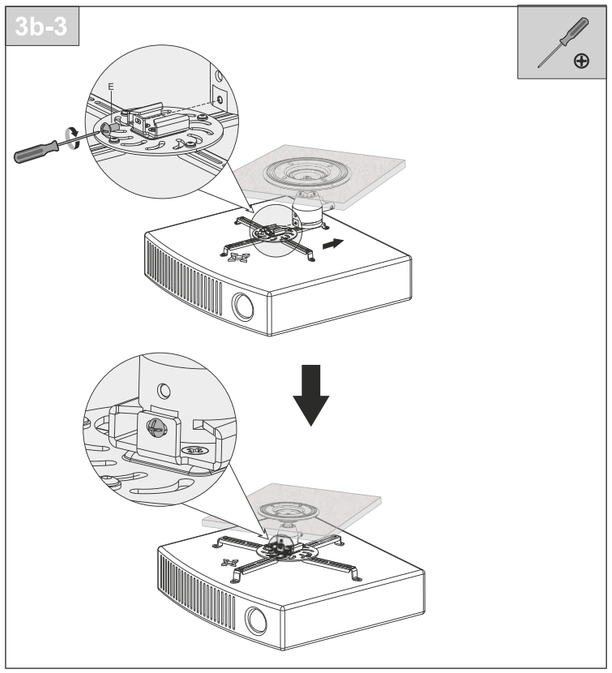

8.3 Justering af projektoren | Rikta in projektorn | Videotykin/projektorin suuntaus | Vyrovnat beamer/projektor

4

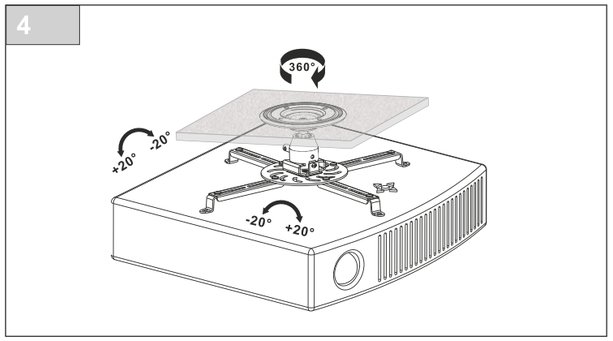

Der tages forbehold for ændringer. | Med reservation för ändringar. | Oikeus muutoksiin pidätetään. | Změny vyhrazeny.
Goobay®
by Wentronic GmbH | Pillmannstraße 12
38112 Braunschweig | Germany

Οδηγίες χειρισμού
Инструкция по эксплуатации
İşletme kılavuzu

Art. 72332

BeamerFlex XL

Τεχνικά χαρακτηριστικά / Технические характеристики / Teknik veriler

Max. payload	25 kg
Height adjustment	135 mm
Rotating / swivelling range	360 °
Inclination-tilt range	20 °
Hole spacings of holding arms	between 80-500 mm
Material	Steel (powder-coated), plastic
Colour	white
Dimensions (l x w x h)	161 x 161 x 140 mm
Weight	2005 g

GR

1 Υποδείξεις ασφαλείας

1.1 Γενικά

- Διαβάστε προσεκτικά ολόκληρο το εγχειρίδιο οδηγιών, πριν προχωρήσετε στη χρήση.

Το εγχειρίδιο οδηγιών αποτελεί μέρος του προϊόντος και περιέχει σημαντικές υποδείξεις για τη σωστή χρήση.

- Φυλάξτε το εγχειρίδιο οδηγιών.

Το εγχειρίδιο οδηγιών πρέπει να είναι διαθέσιμο σε περίπτωση αμφιβολιών και κατά τη μεταβίβαση του προϊόντος.

- Μην κάνετε μετατροπές στο προϊόν και τα αξεσουάρ.
- Χρησιμοποιείτε το προϊόν, μέρη του προϊόντος και αξεσουάρ μόνο εφόσον είναι σε άριστη κατάσταση.
- Αν έχετε ερωτήσεις ή αν αντιμετωπίζετε βλάβες, μηχανικές ζημιές, δυσλειτουργίες και άλλα προβλήματα που δεν μπορούν να επιλυθούν με τη βοήθεια της συνοδευτικής τεκμηρίωσης, απευθυνθείτε στον έμπορο ή στον κατασκευαστή.

Πληροφορίες για το κοινό στο οποίο απευθύνεται

Δεν είναι κατάλληλο για παιδιά και άτομα με περιορισμένες σωματικές και/ή ψυχικές ικανότητες.

- Οι εργασίες συναρμολόγησης, αποσυναρμολόγησης, συντήρησης και επισκευής πρέπει να εκτελούνται μόνο από εξειδικευμένο προσωπικό.
- Ασφαλίστε τη συσκευασία, τα μικρά μέρη και το μονωτικό υλικό έναντι ακούσιας χρήσης.
- Αποφεύγετε τις ακραίες καταπονήσεις, όπως τη ζέστη, το ψύχος, την υγρασία και την άμεση ηλιακή ακτινοβολία, την έκθεση σε μικροκύματα καθώς και κραδασμούς και μηχανική πίεση.
- Τοποθετείτε, εγκαθιστάτε και μεταφέρετε με ασφάλεια το προϊόν, μέρη του προϊόντος και τα αξεσουάρ.
- Όταν εργάζεστε με φορτία, ασφαλίστε τον εαυτό σας και τον τόπο εργασίας και ζητήστε βοήθεια από δεύτερο άτομο.
- Μην πραγματοποιείτε εργασίες εγκατάστασης σε μέρη που εκτίθενται σε άμεσο ηλιακό φως ή ισχυρό φως. Αυτό προκαλεί κόπωση των ματιών!
- Προσέξτε την κινητικότητα του προϊόντος κατά τη χρήση.

Τα κινούμενα τμήματα του προϊόντος μπορούν να προκαλέσουν τραυματισμούς.

- Αφήνετε επαρκή χώρο γύρω από τις συσκευές τροφοδοσίας και εξόδου, καθώς και γύρω από την περιοχή περιστροφής και κλίσης, ώστε να εξασφαλίζεται καλός αερισμός και ελευθερία κίνησης.
- Συγκρίνετε τα τεχνικά δεδομένα όλων των χρησιμοποιημένων προϊόντων.

Πρέπει να ταιριάζουν ή να βρίσκονται στο καθορισμένο εύρος.
Το παρεχόμενο υλικό τοποθέτησης είναι κατάλληλο μόνο για τοποθέτηση σε συμπαγή ξύλινα δοκάρια και οροφές από σκυρόδεμα. Οι φέρουσες επιφάνειες πρέπει να είναι σε θέση να αντέχουν με ασφάλεια το βάρος του στηρίγματος τοίχου και των συνδεδεμένων συσκευών.

- Σε διαφορετική περίπτωση, χρησιμοποιήστε κατάλληλο υλικό τοποθέτησης.
- Χρησιμοποιείτε μόνο τις παρεχόμενες βίδες εγκατάστασης.
- Μη σφίγγετε υπερβολικά τις βίδες. Μπορεί να καταστραφεί το σπείρωμα.

2 Περιγραφή και λειτουργία

Βάση οροφής γενικής χρήσης για τοποθέτηση προβολέα σε οριζόντιες και σταθερές οροφές.

- με ενσωματωμένη ένσφαιρη άρθρωση και λαβή για εύκολη ρύθμιση της θέσης ακόμα και μετά την εγκατάσταση. Εύκολη οριζόντια ευθυγράμμιση με ταχυσυνδέσμους
- ρυθμιζόμενοι βραχίονες στήριξης για τη χρήση προβολέων όλων των μεγεθώνε

3 Προβλεπόμενη χρήση

Δεν επιτρέπεται άλλη χρήση πέραν αυτής που περιγράφεται στην παράγραφο «Περιγραφή και λειτουργία» ή στις «Υποδείξεις ασφαλείας». Η χρήση αυτού του προϊόντος επιτρέπεται μόνο σε στεγνούς εσωτερικούς χώρους. Αν δεν ληφθούν υπόψη ή δεν τηρηθούν οι εν λόγω διατάξεις και οι υποδείξεις ασφαλείας, ενδέχεται να προκληθούν σοβαρά ατυχήματα, τραυματισμοί και υλικές ζημιές.

4 Συντήρηση, φροντίδα, αποθήκευση και μεταφορά

- Οι εργασίες συντήρησης και επισκευής πρέπει να εκτελούνται μόνο από εξειδικευμένο τεχνικό προσωπικό.
- Προστατεύετε τις αρθρώσεις από ακαθαρσίες και λιπαίνετε τακτικά με ελαφρύ λάδι μηχανών.
- Για τον καθαρισμό χρησιμοποιείτε μόνο στεγνό και απαλό πανί.

Κατά τον καθαρισμό να αποφεύγετε τις γρατζουνιές. Bei starken
Σε περίπτωση έντονης ρύπανσης, το ύφασμα καθαρισμού μπορεί να υγρανθεί ελαφρά με νερό.

- Μη χρησιμοποιείτε μέσα καθαρισμού και χημικές ουσίες.
- Ελέγχετε τακτικά την καλή κατάσταση στερέωσης του προϊόντος/των βιδών.

Οι οπές συναρμολόγησης ενδέχεται να παραμείνουν ορατές όταν αποσυναρμολογηθεί το προϊόν. Μετά από παρατεταμένη χρήση, μπορεί να παραμείνει λεκές στην επιφάνεια.

- Αν δεν πρόκειται να χρησιμοποιήσετε το προϊόν για μεγάλο χρονικό διάστημα, αποθηκεύστε το σε στεγνό και προστατευμένο από τη σκόνη χώρο, στον οποίο δεν έχουν πρόσβαση παιδιά.
- Φυλάξτε και χρησιμοποιήστε την αρχική συσκευασία για τη μεταφορά.

5 Υποδείξεις απόρριψης

Το προϊόν αυτό δεν πρέπει να αποτίθεται μαζί με τα οικιακά απορρίμματα. Παρακαλείστε να επιστρέψετε αυτή τη συσκευή με δικό σας κόστος κατά το τέλος της διάρκειας ζωής του σε δημόσιο σημείο αποκομιδής εγκατεστημένο για αυτό το σκοπό ή στο σημείο αγοράς του. Οι λεπτομέρειες για την αποκομιδή αυτών των απορριμμάτων καθορίζονται από τους αντίστοιχους τοπικούς κανονισμούς. Τα υλικά με δυνατότητα ανακύκλωσης ανατροφοδοτούνται στον κύκλο ανακύκλωσης ώστε να εξάγουμε νέες πρώτες ύλες από αυτά. Τα ακόλουθα υλικά ανακύκλωσης συλλέγονται σε τοπικά σημεία συλλογής: Χρησιμοποιημένο γυαλί, πλαστικό, μέταλλο, μεταλλικά ελάσματα και άλλα. Αυτό το είδος ανακύκλωσης των άχρηστων συσκευών συνεισφέρει σημαντικά στην προστασία του περιβάλλοντος.

RU

1 Указания по технике безопасности

1.1 Общие сведения

- Перед использованием полностью и внимательно прочтите руководство по эксплуатации.

Руководство по эксплуатации является частью изделия и содержит важные указания по его правильному применению.

- Сохраните руководство по эксплуатации.

Руководство по эксплуатации должно быть доступно на случай возникновения вопросов и при передаче изделия другому лицу.

- Не модифицируйте изделие и его принадлежности.
- Используйте изделие, его части и принадлежности только в том случае, если они находятся в безупречном состоянии.
- При возникновении вопросов или обнаружении дефектов, механических повреждений, неисправностей и других проблем, которые невозможно устранить на основании сопроводительной документации, обращайтесь к дилеру или производителю.

Информация о целевых группах

Не предназначено для детей и лиц с ограниченными физическими и/или психическими возможностями.

- Монтаж, демонтаж, обслуживание и ремонт должны выполняться только квалифицированным персоналом.
- Примите меры против непреднамеренного использования упаковки, мелких деталей и изоляционного материала.
- Избегайте экстремальных нагрузок, таких как высокие и низкие температуры, сырость и прямые солнечные лучи, микроволны, а также вибрации и механическое давление.
- Надежно размещайте, устанавливайте и транспортируйте изделие, его детали и принадлежности.
- При работе с грузами необходимо обеспечить собственную безопасность и безопасность рабочего места, а также привлечь к работам помощника.
- Не устанавливать в местах с прямым или сильным воздействием солнечных лучей. Это ведет к усталости глаз!
- При использовании следите за подвижностью продукта.

Движущиеся части продукта могут защемить или раздавить части тела.

- Вокруг устройств-источников и устройств вывода, а также в зоне наклона и поворота необходимо оставить достаточно места для обеспечения вентиляции и свободы движений.
- Сравните технические характеристики всех используемых устройств.

Они должны соответствовать друг другу или быть в указанном диапазоне.
Входящий в комплект поставки монтажный материал предназначен исключительно для монтажа на массивных деревянных балках и бетонных потолках. Несущие поверхности должны надежно выдерживать вес настенного крепления и закрепленных на нем устройств.

- При других характеристиках поверхности используйте подходящий монтажный материал.
- Используйте только входящие в комплект поставки крепежные винты.
- Не затягивайте винты слишком сильно. Возможно повреждение резьбы.

2 Описание и функционирование

Универсальное потолочное крепление для монтажа бимера или проектора на горизонтальных и прочных потолках помещений.

- со встроенным шаровым шарниром и ручкой для легкой регулировки положения после монтажа; простое горизонтальное выравнивание благодаря быстродействующим замкам
- регулируемые кронштейны позволяют использовать проекторы самого разного размера

3 Применение по назначению

Применение, идущее вразрез с описанием, содержащимся в главе «Описание и функционирование» или в главе «Указания по технике безопасности», запрещено. Изделие можно использовать только в сухих закрытых помещениях. Игнорирование и несоблюдение этих положений и указаний по технике безопасности может привести к серьезным несчастным случаям, травмам и материальному ущербу.

4 Техническое обслуживание, уход, хранение и транспортировка

- Доверяйте выполнение работ по техническому обслуживанию и ремонту только квалифицированному персоналу.
- Защищайте шарниры от попадания грязи и регулярно смазывайте их легким машинным маслом.
- Для очистки используйте только сухую и мягкую ткань.

Будьте осторожны при очистке, чтобы не поцарапать изделие.
Для удаления сильных загрязнений ткань для очистки можно слегка смочить водой.

- Не используйте чистящие средства и химикаты.
- Регулярно контролируйте надежность крепления изделия/винтов.

После демонтажа устройства могут остаться заметные крепежные отверстия. После долгого использования на месте монтажа может образоваться пятно.

- В случае длительного неиспользования храните изделие в не доступном для детей месте в сухом и защищенном от пыли окружении.
- Сохраните и используйте оригинальную упаковку для транспортировки.

5 Указания по утилизации

Данное изделие не должно утилизироваться вместе с бытовыми отходами.
В конце срока эксплуатации данного изделия верните его бесплатно изготовителю, в торговую точку или общественный пункт сбора, предназначенный для этих целей. Детали, подлежащие утилизации, регламентируются соответствующим федеральным правовым актом.
Материалы, подлежащие потенциальной вторичной переработке, попадают в цикл утилизации для изготовления из них нового сырья. В местных пунктах сбора принимаются следующие материалы: Стеклянный бой, пластмасса, металлолом, металлические листы и др. Подобный тип переработки вторсырья в значительной мере способствует защите окружающей среды.

TR

1 Güvenlik uyarıları

1.1 Genel hususlar

- Kullanımdan önce işletme kılavuzunu tamamen ve iyice okuyun.

İşletme kılavuzu, ürünün bir unsurudur ve doğru kullanıma yönelik önemli uyarılar barındırmaktadır.

- İşletme kılavuzunu saklayın.

İşletme kılavuzunun belirsizliklerde ve ürünün başkasına verilmesi halinde mevcut bulunması gerekir.

- Ürünü ve aksesuarları modifiye etmeyin.
- Ürünü, ürün parçalarını ve aksesuarları sadece kusursuz durumdayken kullanın.
- Sorularınızda, bozukluklarda, mekanik hasarlarda, arızalarda ve ekteki dokümantasyonda öngörülememiş diğer problemlerde, bayinize veya üreticinize başvurun.

Hedef grubu bilgileri

Fiziksel ve/veya psikolojik olarak sınırlı yeteneklere sahip çocuk ve yetişkinlere uygun değildir.

- Montaj, sökme, bakım ve onarım çalışmaları sadece uzman personel tarafından gerçekleştirilebilir.
- Ambalajları, küçük parçaları ve yalıtım malzemelerini yanlışlıkla kullanıma karşı emniyete alın.
- Cihazı, sıcaklık, soğukluk, nem ve doğrudan güneş ışıması, mikrodalgalar veya titreşimler ve mekanik baskılar gibi aşırı yüklenmelere maruz bırakmayın.
- Ürünü, ürün parçalarını ve aksesuarları güvenli bir şekilde yerleştirin, kurun ve taşıyın.
- Yük ile yapılan çalışmalarda kendinizi ve çalışma alanınızı emniyete alın ve ikinci bir kişiden yardım talep edin.
- Doğrudan güneş ışınına veya güçlü ışığa maruz kalan yerlere monte etmeyin. Bu durum, gözlerin yorulmasını destekler!
- Kullanım esnasında ürünün hareket edebilir olmasına dikkat edin.

Hareketli ürün parçaları vücut uzuvlarının sıkışmasına veya ezilmesine sebep olabilir.

- Kaynak ve çıkış cihazları ile döndürme ve eğim alanları etrafında yeterince havalandırma ve hareket imkanı olması için yeterli alan bırakın.
- Tüm kullanılan ürünlerin teknik verilerini karşılaştırın. Bunlar birbirine uygun veya belirtilen aralıkta olmalıdır.

Teslimat kapsamındaki montaj malzemesi sadece masif ahşap kirişlerde ve beton tavanlarda montaj için uygundur. Taşıyıcı yüzeyler, duvar tutucusunun ağırlığını ve oraya sabitlenen cihazların ağırlığını güvenli bir şekilde taşıyabilmelidir.

- Farklı özellikler söz konusuysa, uygun montaj malzemesi kullanılmalıdır.
- Sadece teslimat kapsamındaki montaj vidaları kullanılmalıdır.
- Cıvataları çok fazla sıkmayın. Dişliler zarar görebilir.

2 Açıklama ve fonksiyon

Beamer veya projektörünüzün yatay ve sağlam oda tavanlarına sabitlenmesi için üniversal tavan tutucusu.

- kurulumdan sonra bile kolay pozisyon ayarı için entegre bilyeli mafsal ve sap butonu ile; seri kilitli bağlantı elemanları ile kolay yatay hizalama
- farklı ebatlardaki projektörlerin kullanımı için ayarlanabilen tutma kolları

3 Amacına uygun kullanım

„Açıklama ve fonksiyon“ ya da „Güvenlik uyarıları“ bölümünde açıklanandan farklı bir kullanım yasaktır. Ürün sadece kuru iç mekanlarda kullanılabilir. Bu talimatların ve güvenlik uyarılarının dikkate alınmaması ciddi kazalara, yaralanmalara ve maddi hasarlara neden olabilir.

4 Bakım, koruma, saklama ve taşıma

- Bakım ve onarım çalışmaları sadece uzman personel tarafından gerçekleştirilebilir.
- Eklemleri kirden koruyun ve düzenli olarak hafif makine yağı ile yağlayın.
- Temizlik için sadece kuru ve yumuşak bir bez kullanın.

Çizik oluşmaması için temizlik esnasında dikkatli davranın. Yoğun kirlenmelerde temizlik bezi hafifçe suyla nemlendirilebilir.

- Temizlik maddesi ve kimyasallar kullanmayın.
- Ürünün/cıvataların sıkı oturduğunu düzenli aralıklarla kontrol edin.

Ürün söküldüğünde sabitleme delikleri görünebilir. Uzun süreli kullanım sonrasında arka kısımda bir leke oluşabilir.

- Ürünü uzun süre kullanılmaması halinde çocukların erişemeyeceği, kuru ve toza karşı korunan bir ortamda saklayın.
- Orijinal ambalajını taşıma için saklayın ve bu amaçla kullanın.

5 Atığa çıkartma uyarıları

Bu ürün evsel atığa çıkartılamaz. Kullanım ömrünü tamamladığında, üreticiye, satış yerine veya buna yönelik olarak görev yapan, kurumsal toplama noktalarına ücretsiz olarak teslim edin. Atığa çıkartmayla ilgili ayrıntılar ülkelerin ilgili yasalarınca düzenlenir. Malzemeler, yeni hammaddelerin elde edilmesi için geri dönüşüme yönlendirilir. Aşağıdaki malzemeler kamuya ait toplama yerleri tarafından toplanmaktadır: Eski cam, plastik, eski metal, sac vb. Eski cihazların bu şekilde yeniden değerlendirilmesiyle, çevremizi korumamıza önemli ölçüde katkı sağlamış olursunuz.

Επιφυλασσόμαστε για τυχόν αλλαγές. | Возможны изменения в описании. | Değişiklik hakkı saklıdır.

Goobay®
by Wentronic GmbH | Pillmannstraße 12
38112 Braunschweig | Germany

6 Περιεχόμενα στην παράδοση | Комплект поставки Toimituksen sisältö | Teslimat kapsamı

Μέρος | Деталь | Parça	Σχ. | Рис. | Şek.	Συστολή Сокращение Kısaltma	Τεμάχια Шт. Adet
Τοποθέτηση σε οροφή | Потолочный монтаж | Tavan montajı			
Πλάκα οροφής Потолочная плита Tavan plakası	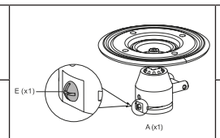	A	1
Σταυρωτή βίδα Винт с крестообразным шлицем Yıldız vida		E	1
Εξάγωνη βίδα *Винт с шестигранной головкой* *Altıgen vida*		W-A	4
Αγκύριο σκυροδέματος *Дюбель для бетона* *Beton dübeli*		W-B	4
Ροδέλα Подкладная шайба Altlık pul		W-C	4
Συναρμολόγηση προβολέα | Монтаж бимера и проектора | Beamer ve projektör montajı			
Πλάκα προβολέα Пластина проектора Montaj plakası	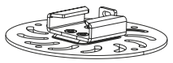	C	1
Βραχίονας συναρμολόγησης Монтажный кронштейн Montaj kolu		B	4
Τετράγωνο παξιμάδι *Квадратная шайба* *Dört köşeli pul*		D	4
M3x25		M-A	4
M4x25		M-B	4
M5x25		M-C	4
M6x25		M-D	4
Ροδέλα Подкладная шайба Altlık pul		M-E	3
		M-F	3
Βίδα με εξαγωνικό σπείρωμα Винт со сферо-цилиндрической головкой и внутренним шестигранником Allenli yassı silindirik başlı vida		M-G	4
Αποστάτης Прокладка Mesafe tutucu		M-H	6
Εργαλείο | Инструмент | Alet			
Εξάγωνο κλειδί Торцовый шестигранный Altıgen anahtar (4 mm / 4 мм / 4 mm)		M-I	1

7 Απαιτούμενο εργαλείο | Монтаж бимера и проектора Gerekli alet

Εργαλείο | Инструмент | Alet	Σχ. | Рис. | Şek.
Κατσαβίδι σταυρωτών βιδών Крестовая отвертка Yıldız tornavida	
Μολύβι Карандаш Kurşun kalem	
Εντοπιστής καλωδίων Линейный искатель Kablo bulucu	
Τρυπάνι Дрель Matkap	
Τρυπάνι σκυροδέματος / πέτρας Сверло для бетона/камня Beton / taş delici (Ø 4.5 / 10.0 mm / мм)	

8 Συναρμολόγηση | Монтаж | Montaj

8.1 Τοποθέτηση πλάκας οροφής | Крепление потолочной плиты | Tavan plakasını sabitleme

1

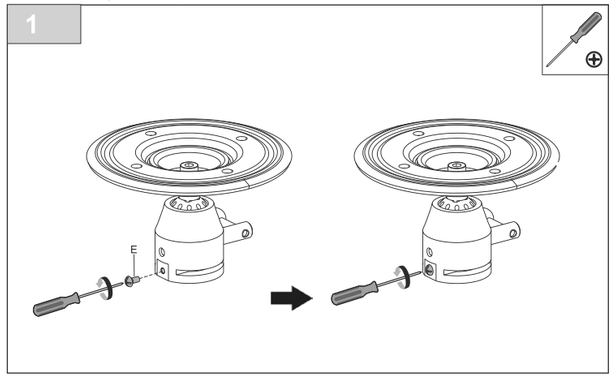

a) **Τοποθέτηση σε σταθερή ξύλινη οροφή | Монтаж на прочный деревянный потолок | Sağlam ahşap tavana montaj**

2a

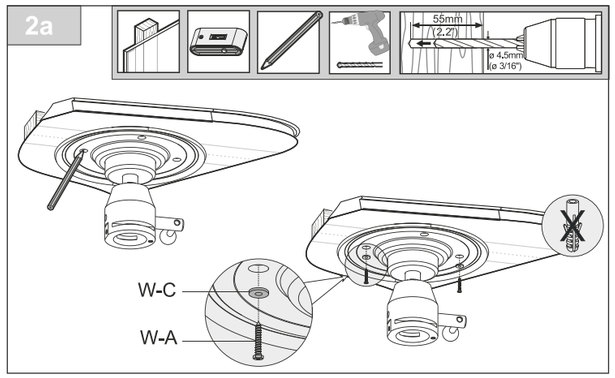

b) **Τοποθέτηση σε οροφή από σκυρόδεμα | Монтаж на бетонный потолок | Beton tavana montaj**

2b

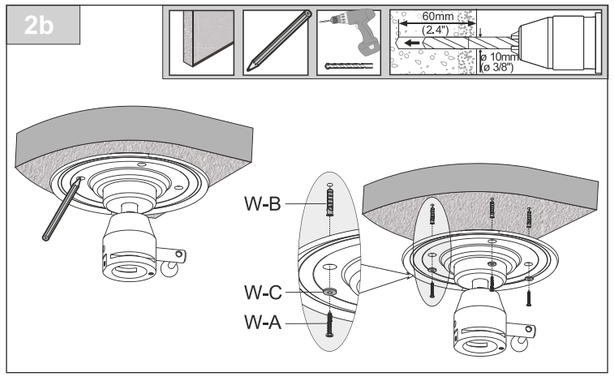

8.2 Συναρμολόγηση προβολέα | Монтаж бимера и проектора | Beamer ve projektör montajı

a) **Με πλάκα προβολέα |С пластиной проектора | Projektör plakası ile**

3a-1

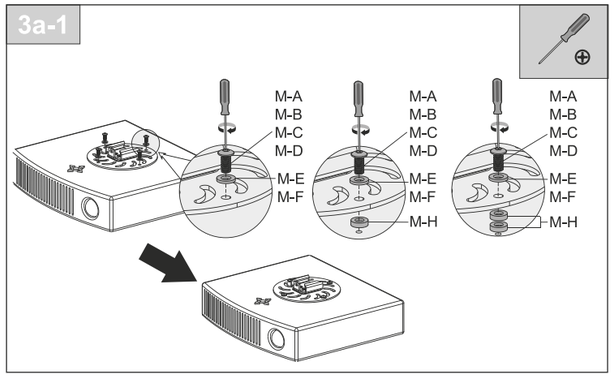

3a-2

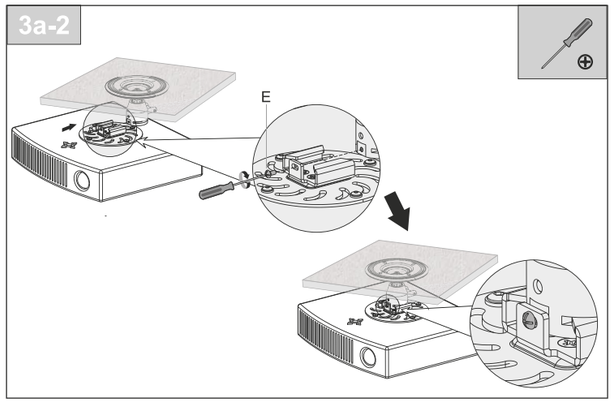

b) **Με πλάκα προβολέα και βραχίονες συναρμολόγησης С пластиной проектора и монтажным кронштейном Projektör plakası ve montaj kolları ile**

3b-1

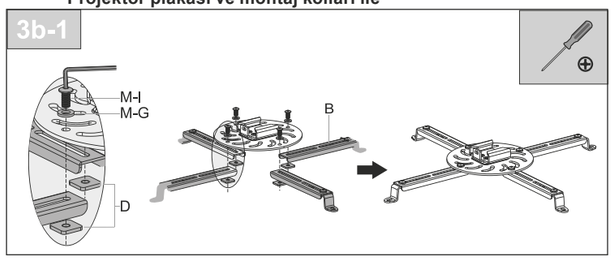

3b-2

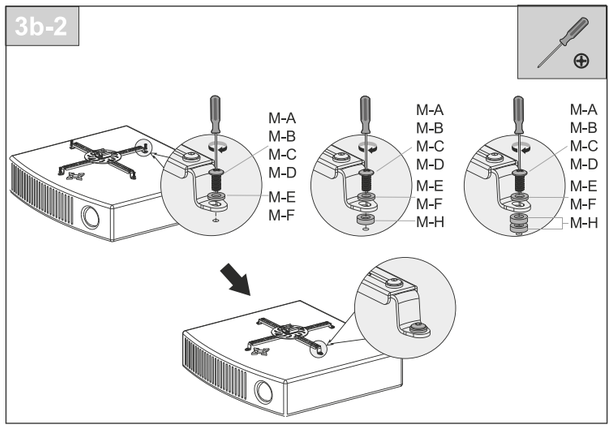

3b-3

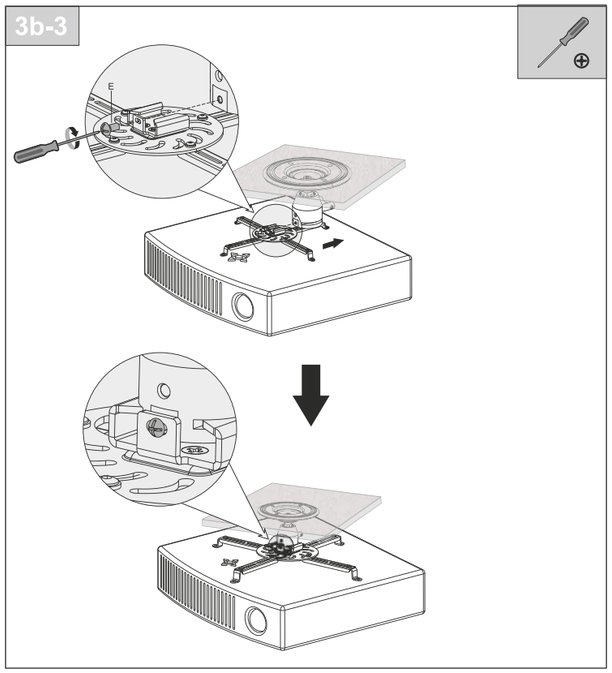

8.3 Ευθυγράμμιση προβολέα | Выравнивание бимера / проектора | Beamer / Projektörü doğrultma
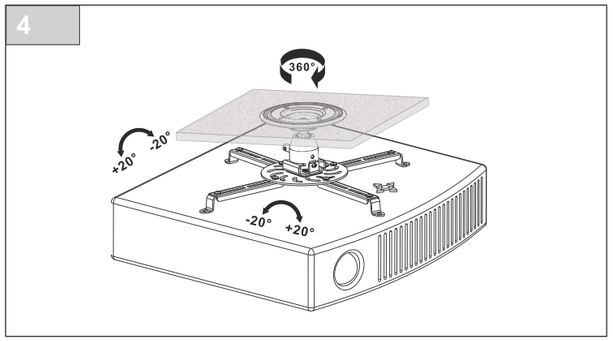
4